# AP4700

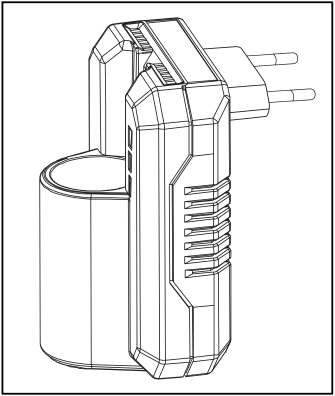

| | | | |
|---|---|---|---|
| GB | 4 VOLT LITHIUM-ION CHARGER | USER'S MANUAL | 1 |
| FR | CHARGEUR 4 VOLTS LITHIUM-ION | MANUEL D'UTILISATION | 7 |
| DE | 4 VOLT LITHIUM-IONEN-LADEGERÄT | BEDIENUNGSANLEITUNG | 14 |
| ES | CARGADOR DE LITIO-ION DE 4 VOLTIOS | MANUAL DE UTILIZACIÓN | 21 |
| IT | CARICATORE AGLI IONI DI LITIO DA 4 V | MANUALE D'USO | 28 |
| NL | 4 VOLT LITHIUM-ION LADER | GEBRUIKERSHANDLEIDING | 35 |
| PT | CARREGADOR DE BATERIAS 4 V LÍTIO | MANUAL DE UTILIZAÇÃO | 42 |
| DK | 4V LITHIUM-ION OPLADER | BRUGERVEJLEDNING | 49 |
| SE | 4 VOLT LITIUMJON-LADDARE | INSTRUKTIONSBOK | 55 |
| FI | 4 VOLTIN LITIUM-ION-LATURI | KÄYTTÄJÄN KÄSIKIRJA | 61 |
| NO | 4 VOLT LITHIUM-ION LADER | BRUKSANVISNING | 68 |
| RU | ЗАРЯДНОЕ УСТРОЙСТВО ДЛЯ ЛИТИЙ-ИОННЫХ АККУМУЛЯТОРОВ НА 4 В | РУКОВОДСТВО ПО ЭКСПЛУАТАЦИИ | 74 |
| PL | 4 VOLT ŁADOWARKA DO BATERII LITOWO-JONOWYCH | INSTRUKCJA OBSŁUGI | 81 |
| CZ | NABÍJEČKA LITHIUM-IONTOVÝCH BATERIÍ 4 V | NÁVOD K OBSLUZE | 88 |
| HU | 4 VOLTOS TÖLTŐ LÍTIUM-ION AKKUMULÁTOROKHOZ | HASZNÁLATI ÚTMUTATÓ | 95 |
| RO | ÎNCĂRCĂTOR LITIU-ION 4 | MANUAL DE UTILIZARE | 102 |
| LV | 4 V LITIJA JONU AKUMULATORA LĀDĒTĀJS | LIETOTĀJA ROKASGRĀMATA | 109 |
| LT | 4 VOLTŲ LIČIO-JONŲ ĮKROVIKLIS | NAUDOJIMO VADOVAS | 116 |
| EE | LIITIUMIOONAKU LAADIJA 4 VOLTI | KASUTAJAJUHEND | 123 |
| HR | PUNJAČ LITIJ-IONSKIH BATERIJA OD 4 V | KORISNIČKI PRIRUČNIK | 129 |
| SI | 4-VOLTNI LITIJ-IONSKI POLNILEC | UPORABNIŠKI PRIROČNIK | 136 |
| SK | 4 VOLTOVÁ LÍTIUM-IÓNOVA NABÍJAČKA | NÁVOD NA POUŽITIE | 142 |
| GR | ΦΟΡΤΙΣΤΗΣ ΛΙΘΙΟΥ – ΙΟΝΤΩΝ 4 VOLT | ΟΔΗΓΙΕΣ ΧΡΗΣΗΣ | 148 |
| TR | 4 V'LUK LİTYUM İYON BATARYALAR İÇİN ŞARJ ALETİ | KULLANiM KILAVUZU | 155 |

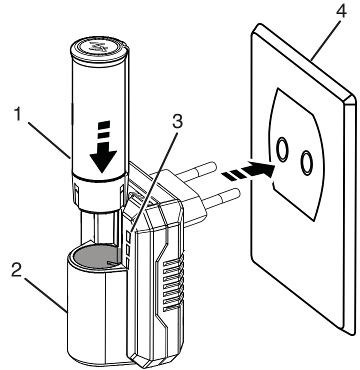

**Fig. 1**

| | |
|---|---|
| ***Important!*** | It is essential that you read the instructions in this manual before operating this machine. |
| ***Attention !*** | Il est indispensable que vous lisiez les instructions contenues dans ce manuel avant la mise en service de l’appareil. |
| ***Achtung!*** | Bitte lesen Sie unbedingt vor Inbetriebnahme die Hinweise dieser Bedienungsanleitung. |
| ***¡Atención!*** | Es imprescindible que lea las instrucciones de este manual antes de la puesta en servicio. |
| ***Attenzione!*** | Prima di procedere alla messa in funzione, è indispensabile leggere attentamente le istruzioni contenute nel manuale. |
| ***Let op !*** | Het is van essentieel belang dat u de instructies in deze gebruiksaanwijzing leest vooraleer u dit toestel in gebruik neemt. |
| ***Atenção!*** | É indispensável que leia as instruções deste manual antes de utilizar a máquina. |
| ***OBS!*** | Denne brugsanvisning skal læses igennem inden ibrugtagning. |
| ***Observera!*** | Det är nödvändigt att läsa instruktionerna i denna bruksanvisning innan användning. |
| ***Huomio!*** | On ehdottoman välttämätöntä lukea tässä käyttöohjeessa annetut ohjeet ennen käyttöönottoa. |
| ***Advarsel!*** | Det er meget viktig at du leser denne brukerveiledningen før du tar maskinen i bruk. |
| ***Внимание!*** | Перед сборкой и запуском инструмента необходимо ознакомиться с инструкцией по эксплуатации. |
| ***Uwaga!*** | Przed przystąpieniem do użytkowania tego urządzenia, należy koniecznie zapoznać się z zaleceniami zawartymi w niniejszym podręczniku. |
| ***Důležité upozornění!*** | Nepoužívejte tento přístroj dříve, než si přečtete pokyny uvedené v tomto návodu. |
| ***Figyelem!*** | Feltétlenül fontos, hogy a jelen használati útmutatóban foglalt előírásokat az üzembe helyezés előtt elolvassa! |

| | |
|---|---|
| ***Atenţie!*** | Este esenţial să citiţi  instrucţiunile din acest manual înainte de operarea acestui aparat. |
| ***Uzmanību!*** | Svarīgi, lai jūs pirms mašīnas darbināšanas izlasītu instrukcijas šajā rokasgrāmatā. |
| ***Dėmesio!*** | Prieš pradėdami eksploatuoti šį prietaisą, svarbu, kad perskaitytumėte šiose instrukcijose pateiktus nurodymus. |
| ***Tähtis!*** | Enne trelli kasutama hakkamist tuleb käesolevas juhendis esitatud juhised kindlasti läbi lugeda. |
| ***Upozorenje!*** | Neophodno je da pročitate ove upute prije uporabe ovog uređaja. |
| ***Pomembno!*** | Pred uporabo tega stroja, obvezno preberite navodila iz tega priročnika. |
| ***Dôležité!*** | Pre prácou s týmto zariadením je dôležité, by ste si prečítali pokyny v tomto návode. |
| ***Προσοχή!*** | Είναι απαραίτητο να διαβάσετε τις συστάσεις των οδηγιών αυτών πριν και τη θέση σε λειτουργία. |
| ***Dikkat!*** | Cihazın çalıştırılmasından önce bu kılavuzda bulunan talimatları okumanız zorunludur. |

Subject to technical modifications / Sous réserve de modifications techniques / Technische Änderungen vorbehalten / Sujeto a modificaciones técnicas / Con riserva di eventuali modifiche tecniche / Technische wijzigingen voorbehouden / Com reserva de modificações técnicas / Med forbehold for tekniske ændringer / Med förbehåll för tekniska ändringar / Tekniset muutokset varataan / Med forbehold om tekniske endringer / Могут быть внесены технические изменения / Z zastrzeżeniem modyfikacji technicznych / Změny technických údajů vyhrazeny / A műszaki módosítás jogát fenntartjuk / Sub rezerva modificaţiilor tehnice / Paturam tiesības mainīt tehniskos raksturlielumus / Pasiliekant teisę daryti techninius pakeitimus / Tehnilised muudatused võimalikud / Podložno tehničkim promjenama /Tehnične spremembe dopuščene / Technické zmeny vyhradené / Υπό την επιφύλαξη τεχνικών τροποποιήσεων / Teknik değişiklik hakkı saklıdır

## (GB) ENGLISH

## SAFETY INSTRUCTIONS

This appliance is not intended for use by persons (including children) with reduced physical, sensory or mental capabilities, or lack of experience and knowledge, unless they have been given supervision or instruction concerning use of the appliance by a person responsible for their safety. Do not let children play with this appliance.

**CAUTION**

When using the battery charger, the following basic safety precautions should be observed for protection against electric shock, danger of injury and burns.

Please read and observe these instructions before using the device.

- Before using the device check that the mains cable and mains plug are not damaged.
- The device must not be damp, neither should it be used in a damp environment.
- Do not use the device if it has suffered any heavy shock or jolting, or is damaged in any other way.
- Due to the heat generated during charging,the battery charger should not be operated on a combustible surface/in an inflammable environment.
- Do not cover the ventilating slits
- Never disassemble the device yourself. Danger of an electric shock or fire could be caused by improper reassembly.
- Pull the plug of the battery charger out of the socket when it is not in use or when cleaning it.
- Only use extension cable that is approved and technically in perfect condition.
- During operation provide sufficient ventilation. Malfunction during charging can be caused by storing and operating in places where the temperature exceeds +40°C; this should be avoided. Battery charging in closed cupboards, near heat sources (radiators, bright sunshine) etc. causes heat to accumulate and can damage the device.
- If the battery is not going to be used for a longer period, pull the battery off the battery charger and pull out the mains plug.

- Protect battery contact to avoid a short circuit caused by metallic object that can cause a fire or explosion!
- Do not rivet or screw any name-plates or signs onto the device. The protective insulation can thereby be rendered ineffective. Adhesive labels are recommended.
- Only charge original recommended batteries.
- If the power cord is damaged, it must be replaced by an Authorised Service Center in order to avoid a hazard.

**WARNING**
Do not recharge primary cells (non-rechargeable).

**Damage to property/material**
Mains voltage must corresp ains voltage must correspond with the voltage specifications on the device.

## ASSEMBLY

No assembly required on this product.

## DESCRIPTION

1. Battery Pack (not included)
2. Charger
3. LEDs
4. Power Socket

## SPECIFICATIONS

| Battery Pack | Voltage | Charger Input | Battery Capacity |
|---|---|---|---|
| AP4001 | 4 V | 220V-240V, 50Hz-60Hz AC only | 1500 mAh |

## OPERATION

**WARNING**
Do not allow familiarity with products to make you careless. Remember that a careless fraction of a second is sufficient to inflict serious injury.

**WARNING**
Always wear safety goggles or safety glasses with side shields when operating products. Failure to do so could result in objects being thrown into your eyes, resulting in possible serious injury.

**WARNING**
Do not use any attachments or accessories not recommended by the manufacturer of this product. The use of attachments or accessories not recommended can result in serious personal injury.

**CAUTION**
Charge in a well ventilated area. Do not block charger vents. Keep them clear to allow proper ventilation.

### BATTERY PROTECTION FEATURES

Ryobi 4 V lithium-ion batteries are designed with features that protect the lithium-ion cells and maximize battery life.

If the tool stops during use, release the trigger to reset and resume operation. If the tool still does not work, the battery needs to be recharged.

### CHARGING A BATTERY PACK

*See Figure 1.*
If the charger does not charge the battery pack under normal circumstances, return both the battery pack and charger to your nearest Authorized Service Center for electrical check

- Use battery pack only with the recommended charger.

- Connect the charger to the power supply. Make sure the power supply is normal household voltage, **220V-240V 50/60Hz ,AC only.**
- Insert the battery pack into the charger. Make sure the raised rib on the battery pack aligns with the groove in the charger. Press down on the battery pack to be sure contacts on the battery pack engage properly with contacts in the charger.
- **Do not place the charger and battery pack in an area of extreme heat or cold. They will work best at normal room temperature.**

  **NOTE: The charger and battery pack should be placed in a location where the temperature is more than 10°C but less than 38°C.**
- The battery pack will become slightly warm to the touch while charging. This is normal and does not indicate a problem.
- After charging is complete, the LEDs will remain on until the battery pack is removed from the charger or charger is disconnected from the power supply.
- When batteries become fully charged, unplug the charger from the power supply and remove the battery pack from the charger.

**CHARGING A HOT BATTERY PACK**

If the battery pack is above normal temperature range, the bottom and center LEDs will flash. When the battery pack cools down to approximately 55°C, the charger will automatically begin fast charge mode.

**CHARGING A COOL BATTERY PACK**

If the battery pack is below normal temperature range, the bottom and center LEDs will flash.When the battery warms to a temperature of more than 0°C, the charger will automatically begin charge mode.

**COLD WEATHER OPERATION**

The lithium-ion battery pack can be used in temperatures down to -20°C. Put the battery pack in a product and use the product in a light duty application. After about a minute, the pack will have warmed up and begin operating normally.

| LED FUNCTIONS | CHARGE STATUS |
|---|---|
| Bottom LED flashing | Battery is 0-1/3 charged |
| Bottom LED on, center LED flashing | Battery is 1/3 - 2/3 charged |
| Bottom and center LEDs on, top LED flashing | Battery 2/3 charged - fully charged |
| All LEDs flashing | Defective battery |
| Bottom LED flashes once every 5 seconds | Charger plugged in, no battery pack in port; or, charger is in sleep mode |
| Bottom and center LED flashing | Battery temperature is below 0ºC or above 55ºC |
| All LEDs on | Fully charged |

## MAINTENANCE AND REPAIRS

**Risk of injury**
Service, testing and repairs should only be carried out by authorised service centres.
We recommend our customer service department or authorised service centres.

## STORAGE

Store your charger in a cool dry place between 10 & 25°C. It is not recommended to leave it in a cold works van overnight. Ensure no metal filings or swarf can fall into the vents during storage, as this may cause serious injury when it is next used.

## ENVIRONMENTAL PROTECTION

Recycle raw materials instead of disposing as waste. The machine, accessories and packaging should be sorted for en-vironmental-friendly recycling.

## SYMBOL

| | |
|---|---|
| | Safety Alert |
| V | Volts |
| $min^{-1}$ | Revolutions or reciprocations per minute |
| | Direct current |
| CE | CE Conformity |
| | Please read the instructions carefully before starting the machine. |
| | Recycle unwanted |
| | Waste electrical products should not be disposed of with household waste. Please recycle where facilities exist. Check with your Local Authority or retailer for recycling advice. |

## CONSIGNES DE SÉCURITÉ

Cet appareil ne doit pas être utilisé par des personnes inexpérimentées sans surveillance ou sans qu'elles n'aient reçu d'instructions de la part d'une personne qualifiée. Ne laissez pas des enfants jouer avec cet appareil.

**MISE EN GARDE**
L'utilisation du chargeur doit se faire dans le respect des règles de sécurité fondamentales pour éviter les risques de chocs électriques, de blessures et de brûlures.

Veuillez lire et respecter les présentes instructions avant d'utiliser l'appareil.

- Avant d'utiliser l'appareil, vérifiez que le câble et la prise d'alimentation ne sont pas endommagés.
- L'appareil ne doit jamais être humide ou utilisé dans un environnement humide.
- N'utilisez pas cet appareil s'il a reçu un choc ou s'il est endommagé d'une quelconque manière.
- En raison de la chaleur générée en cours de charge, le chargeur ne doit pas être utilisé sur une surface combustible ou dans un environnement inflammable.
- N'obstruez jamais les fentes d'aération.
- Ne démontez jamais l'appareil vous-même. Un remontage non conforme de l'appareil peut engendrer des risques de choc électrique ou d'incendie.
- Débranchez le chargeur lorsqu'il n'est pas utilisé ou lorsque vous le nettoyez.
- N'utilisez que des rallonges électriques agréées et en parfait état.
- Assurez-vous pendant la charge que l'aération de l'endroit où vous travaillez est suffisante. Un mauvais fonctionnement du chargeur au cours de la charge peut être causé par des températures d'utilisation et de stockage excessives. Les températures supérieures à +40°C doivent être évitées. Les charges effectuées dans des armoires fermées, à proximité de sources de chaleur (radiateurs, soleil), etc. provoquent des phénomènes d'accumulation de chaleur qui sont susceptibles d'endommager

l'appareil.

- Si vous n'utilisez pas la batterie pendant une longue période, retirez-la du chargeur et débranchez ce dernier.
- Les contacts de la batterie doivent être protégés afin d'éviter les courts-circuits qui peuvent être provoqués par des objets métalliques. Vous éviterez ainsi les risques d'incendie ou d'explosion.
- Ne fixez aucun élément sur l'appareil à l'aide de rivets ou de vis. Les rivets ou les vis pourraient rendre inefficace le boîtier isolant. Nous recommandons un étiquetage adhésif.
- Ne rechargez que des batteries d'origine recommandées dans le présent manuel.
- Si le câble d'alimentation est endommagé, faites-le remplacer par un Centre Service Agréé afin d'éviter les risques d'accidents.

**AVERTISSEMENT**
Ne tentez jamais de recharger des batteries non rechargeables.

**AVERTISSEMENT**
Pour éviter les risques de dommages matériels, veillez à ce que la tension de l'alimentation secteur corresponde à la tension indiquée sur l'appareil.

## MONTAGE

Aucun montage n'est requis pour cet appareil.

## DESCRIPTION

1. Pack batterie (non fournie)
2. Chargeur
3. LEDs
4. Réceptacle de charge

## CARACTÉRISTIQUES TECHNIQUES

| Modèle | Tension | Alimentation absorbée | Capacité de la batterie |
|---|---|---|---|
| AP4001 | 4 V | 220 V-240 V, 50-60 Hz CA uniquement | 1500 mAh |

## UTILISATION

**AVERTISSEMENT**
Ne relâchez pas votre vigilance une fois familiarisé avec votre appareil. N'oubliez jamais qu'il suffit d'une seconde d'inattention pour vous blesser gravement.

**AVERTISSEMENT**
Portez toujours des lunettes de sécurité ou des lunettes de protection munies d'écrans latéraux lorsque vous utilisez des outils. Le non-respect de cette consigne peut entraîner la projection de corps étrangers dans vos yeux et provoquer des lésions oculaires graves.

**AVERTISSEMENT**
N'utilisez pas de pièces ou accessoires autres que ceux recommandés par le fabricant pour cet appareil. L'utilisation de pièces ou accessoires non recommandés peut entraîner des risques de blessures graves.

**MISE EN GARDE**
Rechargez toujours les batteries dans un endroit correctement aéré. N'obstruez jamais les fentes d'aération. Celles-ci doivent pouvoir assurer une aération correcte.

### CARACTÉRISTIQUES DES BATTERIES

Les batteries 4V de Ryobi ont été conçues de façon à ce que les éléments de lithium-ion soient correctement protégés et aient une durée de vie maximale.

Si votre outil sans fil s'arrête en cours d'utilisation, relâchez la gâchette puis réappuyez sur la gâchette pour reprendre le travail. Si l'outil ne fonctionne toujours pas, la batterie doit être rechargée.

**CHARGE D'UN PACK BATTERIE**

*Voir Figure 1.*

Si le chargeur ne charge pas le pack batterie de façon normale, retournez la batterie ainsi que le chargeur à votre Service Après-vente Agrée le plus proche pour une vérification électrique

- N'utilisez le pack batterie qu'avec le chargeur recommandé.
- Branchez le chargeur sur le secteur. Assurez-vous que la tension secteur soit bien de **220V-240V 50/60Hz, CA uniquement.**
- Insérez le pack batterie dans le chargeur. Assurez-vous que la languette du pack batterie s'aligne avec la rainure du chargeur. Poussez la batterie vers le bas pour vous assurer que ses connecteurs fassent bien contact avec ceux du chargeur.
- **Ne placez pas le chargeur ou le pack batterie dans des conditions de froid ou de chaleur extrêmes. Ils fonctionneront mieux à température ambiante.**

  **NOTE: Le chargeur et le pack batterie doivent être placés en un lieu ou la température se situe entre 10°C et 38°C.**
- Le pack batterie devient légèrement chaud au toucher pendant la charge. Ceci est normal et n'est pas le signe d'un problème.
- Une fois la charge terminée, les LEDs resteront illuminées jusqu'à ce que le pack batterie soit retiré du chargeur ou que le chargeur soit débranché du secteur.
- Une fois la batterie complètement chargées, débranchez le chargeur du secteur et retirez la batterie du chargeur.

**CHARGE D'UN PACK BATTERIE CHAUD**

Si la température du pack batterie est supérieure à sa température normale de service, les LEDs inférieure et centrale se mettront à clignoter. Une fois le pack batterie refroidi à une température

d’environ 55°C, le chargeur se mettra automatiquement en mode de charge rapide.

**CHARGE D’UN PACK BATTERIE FROID**

Si la température du pack batterie est inférieure à sa température normale de service, les LEDs inférieure et centrale se mettront à clignoter. Une fois le pack batterie réchauffé à une température d’environ 0°C, le chargeur se mettra automatiquement en mode de charge rapide.

**UTILISATION PAR TEMPS FROID**

Le pack batterie lithium-ion peut être utilisé jusqu’à une température aussi basse que -20°C. Insérez le pack batterie dans un outil que vous ferez fonctionner à faible charge. Au bout d’environ une minute, le pack se sera réchauffé et fonctionnera normalement.

| **ETAT DES LEDs** | **STATUT DE CHARGE** |
|---|---|
| La LED inférieure clignote | La charge de la batterie se situe entre 0 et 1/3 |
| La LED inférieure est fixe, la LED centrale clignote | La charge de la batterie se situe entre 1/3 et 2/3 |
| Les LEDs centrale et inférieure sont fixes, la LED supérieure clignote | La charge de la batterie se situe entre 2/3 et la charge complète |
| Toutes les LEDs clignotent | Batterie défectueuse |

| | |
|---|---|
| La LED inférieure clignote une fois toutes les 5 secondes | Chargeur branché, batterie non présente; ou, chargeur en mode veille |
| Les LEDs inférieure et centrale clignotent | La température de la batterie est inférieure à 0°C ou supérieure à 55°C |
| Toutes les LEDs sont fixes | Charge complète |

## ENTRETIEN ET RÉPARATION

**Risque de blessures**
Seul un technicien qualifié est habilité à réaliser l'entretien, les tests et les réparations de cet appareil.
En cas de besoin, adressez-vous à notre service client ou à un Centre Service Agréé.

## RANGEMENT

Rangez votre chargeur dans un endroit sec où la température se situe entre 10 et 25°C. Évitez de le laisser dans des endroits trop froids, par exemple dans un véhicule la nuit. Assurez-vous que des particules ou copeaux métalliques ne risquent pas de tomber dans les fentes d'aération lorsque le chargeur est rangé : cela pourrait entraîner des blessures graves lors de l'utilisation suivante.

## PROTECTION DE L'ENVIRONNEMENT

Recyclez les matières premières au lieu de les jeter aux ordures ménagères. Pour protéger l'environnement, l'outil, les accessoires et les emballages doivent être triés.

## SYMBOLE

| | |
|---|---|
| | Alerte de Sécurité |
| V | Volts |
| $min^{-1}$ | Tours ou coups par minute |
| ⎓ | Courant continu |
| CE | Conformité CE |
| | Veuillez lire attentivement le mode d’emploi avant de démarrer la machine. |
| | Recyclez les machines électriques hors d’usage |
| | Les produits électriques hors d’usage ne doivent pas être jetés avec les ordures ménagères. Recyclez-les par l’intermédiaire des structures disponibles. Contactez les autorité locales pour vous renseigner sur les conditions de recyclage. |

## (DE) Deutsch

## SICHERHEITSVORSCHRIFTEN

Unerfahrene Personen dürfen dieses Gerät nicht unbeaufsichtigt verwenden, wenn sie keine Anweisungen von Seiten einer qualifizierten Person erhalten haben. Sorgen Sie dafür, dass Kinder nicht mit diesem Gerät spielen.

**VORSICHT**
Bei der Verwendung des Ladegeräts müssen die grundlegenden Sicherheitsvorschriften beachtet werden, um die Risiken von elektrischen Schlägen, Verletzungen und Verbrennungen zu vermeiden.

Bitte lesen und beachten Sie vor der Verwendung des Geräts die vorliegenden Anweisungen.

- Prüfen Sie vor der Verwendung des Geräts, dass das Kabel und die Steckdose nicht beschädigt sind.
- Das Gerät darf niemals feucht sein oder in feuchter Umgebung verwendet werden.
- Verwenden Sie das Gerät nicht, wenn es einen Schlag erlitten hat oder beschädigt ist.
- Beim Aufladen des Akkus wird Wärme generiert. Das Ladegerät darf daher nicht auf einer brennbaren Fläche oder in einer entflammbaren Umgebung verwendet werden.
- Verstopfen Sie niemals die Belüftungsschlitze.
- Nehmen Sie das Gerät niemals selbst auseinander. Eine falsche Wiedermontage des Geräts kann zu einem elektrischen Schlag oder einem Brand führen.
- Ziehen Sie den Netzstecker des Ladegeräts ab, wenn es nicht verwendet wird oder wenn Sie es reinigen.
- Verwenden Sie nur elektrische Verlängerungskabel, die zugelassen und in einwandfreiem Zustand sind.
- Vergewissern Sie sich während des Aufladens, dass der Ort, an dem Sie arbeiten, ausreichend belüftet ist. Eine Störung des Ladegeräts beim Aufladen kann auf zu hohe Verwendungs- und Lagertemperaturen zurückzuführen sein. Temperaturen über +40°C sind zu vermeiden. Ein Aufladen in geschlossenen Schränken, in der Nähe von Wärmequellen (Heizkörper, Sonne) führt zu einer

Wärmeakkumulation, durch die das Gerät beschädigt werden kann.

- Wenn Sie den Akku während eines langen Zeitraums nicht verwenden, entfernen Sie ihn aus dem Ladegerät und ziehen Sie den Netzstecker des Ladegeräts ab.
- Die Kontakte des Akkus müssen geschützt werden, um Kurzschlüsse zu vermeiden, die durch metallische Gegenstände verursacht werden können. Auf diese Weise vermeiden Sie Brand- oder Explosionsrisiken.
- Befestigen Sie kein Element mit Nieten oder Schrauben am Gerät. Die Nieten oder Schrauben können das isolierende Gehäuse ineffizient machen. Wir empfehlen die Verwendung von Klebeetiketten.
- Laden Sie nur im vorliegenden Handbuch beschriebene Original-Akkus erneut auf.
- Lassen Sie ein beschädigtes Stromkabel zur Vermeidung von Unfallgefahren von einem autorisierten Kundendienst auswechseln.

**WARNUNG**
Versuchen Sie niemals, nicht aufladbare Akkus aufzuladen.

**WARNUNG**
Achten Sie zur Vermeidung von Materialschäden darauf, dass die Netzspannung der auf dem Gerät angegebenen Spannung entspricht.

## MONTAGE

Dieses Gerät muss nicht montiert werden.

## BESCHREIBUNG

1. Akkupack (nicht im Lieferumfang enthalten)
2. Ladegerät
3. LED Anzeige
4. Stromsteckdose

## TECHNISCHE DATEN

| Modell | Spannung | Eingangsspannung | Kapazität des Akkus |
|---|---|---|---|
| AP4001 | 4 V | 220-240 V, 50-60 Hz, nur WS | 1500 mAh |

## VERWENDUNG

**WARNUNG**
Bleiben Sie stets wachsam, auch nachdem Sie sich mit Ihrem Gerät vertraut gemacht haben. Denken Sie daran, dass eine sekundenlange Unkonzentriertheit genügen kann, um eine schwere Verletzung zu verursachen.

**WARNUNG**
Tragen Sie bei der Verwendung von Geräten stets eine Sicherheits- oder Schutzbrille mit Seitenschutz. Die Missachtung dieser Anweisung kann dazu führen, dass Fremdkörper in Ihre Augen spritzen und schwere Augenverletzungen verursache

**WARNUNG**
Verwenden Sie nur vom Hersteller empfohlene Komponenten oder Zubehörteile für dieses Gerät. Die Verwendung von nicht empfohlenen Komponenten oder Zubehörteilen kann zu schweren Verletzungen führen.

**VORSICHT**
Führen Sie das Aufladen der Akkus stets an einem korrekt belüfteten Ort durch. Verstopfen Sie niemals die Belüftungsschlitze. Diese müssen eine korrekte Belüftung gewährleisten.

**MERKMALE DER AKKUS**

Die 4V-Akkus von Ryobi sind für einen korrekten Schutz der Lithium-Ionen-Elemente und eine maximale

Lebensdauer konzipiert.

Wenn Ihr Akku-Gerät während der Verwendung anhält, geben Sie den Ein-/Aus-Schalter frei und drücken Sie erneut auf den Ein-/Aus-Schalter, um die Arbeit wieder aufzunehmen.

**AKKUPACK LADEN**

*Siehe Abbildung 1.*

Sollte das Ladegerät das Akkupack unter normalen Umständen nicht aufladen, geben Sie sowohl Akkupack, als auch Ladegerät zur elektrotechnischen Überprüfung an den nächstgelegenen autorisierten Kundendienst.

- Verwenden Sie das Akkupack ausschließlich mit dem empfohlenen Ladegerät.
- Ladegerät ans Stromnetz anschließen. Vergewissern Sie sich, dass die Stromversorgung die normale Haushaltsvoltzahl, **220V-240V 50/60Hz, nur Wechselstrom.**
- Akkupack in das Ladegerät einsetzen. Achten Sie dabei darauf, dass der erhöhte Steg am Akkupack auf die Furche im Ladegerät ausgerichtet ist. Drücken Sie den Akkupack nach unten, um sicherzustellen, dass sich die Kontakte des Akkupacks und die Kontakte des Ladegeräts richtig berühren.
- **Setzen Sie Ladegerät und Akkupack nicht extremer Hitze oder Kälte aus. Sie funktionieren am besten bei normaler Raumtemperatur.**
  **BITTE BEACHTEN: Ladegerät und Akkupack sollten an einem Ort verwendet werden, an dem die Temperatur über 10° aber unter 38° liegt.**
- Das Akkupack fühlt sich während des Ladevorgangs etwas warm an. Das ist normal und stellt kein Problem dar.
- Nachdem der Ladevorgang abgeschlossen ist, leuchtet die LED weiter, bis der Akkupack aus dem Ladegerät entfernt oder das Ladegerät von der Stromversorgung getrennt wird.
- Trennen Sie nachdem die Batterien vollständig aufgeladen wurden das Ladegerät von der Stromversorgung und nehmen Sie das Akkupack aus dem Ladegerät.

**EIN SEHR WARMES AKKUPACK AUFLADEN**

Die untere und mittlere LED blinken wenn die Temperatur des Akkupacks über dem normalen

Temperaturbereich liegt. Wenn der Akkupack sich auf ca. 55° abgekühlt hat, beginnt das Ladegerät automatisch mit dem Schnellladebetrieb.

**EINEN KALTEN AKKUPACK AUFLADEN**

Die untere und mittlere LED blinken, wenn die Temperatur des Akkupacks unter dem normalen Temperaturbereich liegt. Sobald sich die Temperatur des Akkus auf 0° erhöht, beginnt das Ladegerät automatisch mit dem Ladevorgang.

**BETRIEB BEI KALTEM WETTER**

Das Lithium-Ionen-Akkupack kann bei Temperaturen bis -20° verwendet werden. Setzen Sie das Akkupack in das Gerät und verwenden Sie dieses für leichtere Arbeiten. Nach etwa einer Minute hat sich das Akkupack erwärmt und beginnt normal zu funktionieren.

| **LED FUNKTIONEN** | **LADEGERÄT ZUSTAND** |
|---|---|
| Untere LED blinkt | Akku ist zu 0-1/3 aufgeladen |
| Untere LED an, mittlere LED blinkt | Akku ist zu 1/3-2/3 aufgeladen |
| Untere und mittlere LED an, obere LED blinkt | Akku ist zu 2/3 aufgeladen – voll aufgeladen |
| Alle LEDs blinken | Defekter Akku |
| Untere LED blinkt alle 5 Sekunden einmal | Ladegerät ist eingeschaltet, es ist kein Akku angeschlossen; oder das Ladegerät befindet sich im Standby-Modus |
| Untere und mittlere LED blinken | Akkutemperatur liegt unter 0° oder über 55° |

| | |
|---|---|
| Alle LEDs an | Voll aufgeladen |

## WARTUNG UND REPAR

**Verletzungsrisiko**
Die Wartung, Tests und Reparaturen dürfen nur von einem qualifizierten Techniker durchgeführt werden.

Wenden Sie sich gegebenenfalls an unseren Kundenservice oder an einen autorisierten Kundendienst.

## LAGERUNG

Lagern Sie Ihr Ladegerät an einem trockenen Ort, dessen Temperatur zwischen 10 und 25°C liegt. Vermeiden Sie, es an zu kalten Orten zu lassen, beispielsweise während der Nacht in einem Fahrzeug. Vergewissern Sie sich, dass Metallpartikel oder Späne beim Aufräumen des Ladegeräts nicht in die Belüftungsschlitze geraten können, denn dies könnte bei der nachfolgendenBenutzung zu schweren Verletzungen führen.

## UMWELTSCHUTZ

Recyceln Sie die Rohstoffe anstatt sie in den Hausmüll zu geben. Für den Schutz der Umwelt müssen das Gerät, die Zubehörteile und die Verpackungen getrennt entsorgt werden.

## SYMBOL

| | |
|---|---|
| | Sicherheitswarnung |
| V | Volt |
| $min^{-1}$ | Umdrehungen und Bewegungen in der Minute |
| | Gleichstrom |
| CE | CE-Konformität |
| | Bitte lesen Sie die Anweisungen sorgfältig, bevor Sie das Gerät einschalten. |
| | Entsorgen Sie unerwünschtes Material |
| | Elektrische Geräte sollten nicht mit dem übrigen Müll entsorgt werden. Bitte entsorgen Sie diese an den entsprechenden Entsorgungsstellen. Wenden Sie sich an die örtliche Behörde oder Ihren Händler, um Auskunft über die Entsorgung zu erhalten. |

## INSTRUCCIONES DE SEGURIDAD

Este aparato no debe ser utilizado por personas inexpertas sin supervisión o sin que hayan recibido las debidas instrucciones por parte de una persona cualificada. No permita que los niños jueguen con este aparato.

**ADVERTENCIA**
El cargador debe usarse siguiendo las normas de seguridad fundamentales para prevenir los riesgos de descarga eléctrica, heridas y quemaduras.

Lea atentamente estas instrucciones antes de utilizar el aparato.

- Antes de utilizar el aparato, compruebe que el cable y la toma de alimentación no están deteriorados.
- El aparato no debe estar húmedo ni utilizarse en un ambiente húmedo.
- No utilice el aparato si ha recibido un golpe o si ha sufrido algún tipo de deterioro.
- Debido al calor que se genera durante la carga, no debe utilizarlo sobre una superficie combustible o en un entorno inflamable.
- No obstruya las ranuras de ventilación.
- No desmonte nunca el aparato. Un montaje incorrecto del aparato puede provocar una descarga eléctrica o un incendio.
- Desenchufe el cargador cuando no lo utilice o cuando vaya a limpiarlo.
- Utilice únicamente alargaderas eléctricas homologadas y en perfecto estado.
- Durante la carga, asegúrese de que el lugar de trabajo cuenta con ventilación suficiente. Una temperatura de uso o de almacenamiento excesiva puede ocasionar un funcionamiento incorrecto del cargador durante la carga. Evite las temperaturas superiores a 40°C. Las cargas efectuadas en armarios cerrados, cerca de

una fuente de calor (radiadores, sol) etc. provocan una acumulación de calor que puede dañar al aparato.

- Si no utiliza la batería durante un período prolongado, retírela del cargador y desenchufe el aparato.
- Es preciso proteger los contactos de la batería para evitar cortocircuitos provocados por objetos metálicos. De este modo, reducirá el riesgo de incendios o explosión.
- No fije ningún elemento en el aparato con remaches o tornillos. Los remaches o tornillos podrían anular la eficacia de la caja aislante. Le recomendamos que utilice etiquetas adhesivas.
- Sólo se deben cargar las baterías originales recomendadas en este manual.
- Si el cable de alimentación está dañado, deberá ser reemplazado en un servicio técnico autorizado, para evitar accidentes.

**ADVERTENCIA**
No intente cargar baterías no recargables.

**ADVERTENCIA**
Para evitar daños materiales, compruebe que la tensión de alimentación de la red coincida con la tensión indicada en el aparato.

## MONTAJE

Este aparato no requiere montaje.

## DESCRIPCIÓN

1. Batería (no suministrada)
2. Cargador
3. LEDs
4. Enchufes

## CARACTERÍSTICAS TÉCNICAS

| Modelo | Tensión eléctrica | Potencia absorbida | Capacidad de la batería |
|---|---|---|---|
| AP4001 | 4 V | 220 V-240 V, 50-60 Hz CA uniquement | 1500 mAh |

## UTILIZACIÓN

**ADVERTENCIA**
Aun cuando esté familiarizado con el aparato no deje de estar atento. No olvide nunca que basta con un segundo de inatención para herirse gravemente.

**ADVERTENCIA**
Lleve siempre gafas de seguridad o gafas de protección con pantallas laterales cuando utilice aparatos eléctricos. Si incumple esta instrucción pueden proyectarse cuerpos extraños a sus ojos y provocarle graves lesiones oculares.

**ADVERTENCIA**
Utilice exclusivamente las piezas y accesorios recomendados por el fabricante. El uso de cualquier pieza o accesorio no recomendado puede ocasionar heridas graves.

**ADVERTENCIA**
Cargue las baterías en un lugar correctamente ventilado. No obstruya las ranuras de ventilación. Éstas deben mantener una ventilación suficiente.

### CARACTERÍSTICAS DE LAS BATERÍAS

Las baterías 4 V de Ryobi han sido diseñadas para proteger correctamente los elementos de litio-ion y garantizar la máxima vida útil de estos elementos.

Si el aparato inalámbrico se para mientras lo está utilizando, suelte el gatillo y presiónelo de nuevo para reanudar la operación. Si el aparato sigue sin funcionar, debe cargar la batería.

**CARGA DE LA BATERÍA**

*Ver ilustración 1.*

Si el cargador no carga la batería en condiciones normales, lleve el cargador y la batería al Servicio Técnico Autorizado más cercano para que realicen una comprobación electrónica

- Utilice la batería sólo con el cargador recomendado.
- Conecte el cargador a la fuente de alimentación. Asegúrese de que la fuente de alimentación sea acorde con el valor normal del hogar, **220V - 240V 50/60 Hz, CA.**
- Inserte la batería en el cargador. Asegúrese de que la banda que sobresale en la batería está alineada con la ranura del cargador. Presione la batería para asegurarse de que los contactos de la batería se encuentran correctamente alineados con los del cargador.
- **No coloque el cargador ni la batería en una zona de extremo calor o frío. Funcionarán mejor a temperatura ambiente normal.**

  **NOTA: El cargador y la batería deberán colocarse en un lugar donde la temperatura sea superior a 10°C, pero inferior a 38°C.**
- La batería estará caliente al tacto durante la carga. Esto es normal y no es señal de problema alguno.
- Una vez finalizada la carga, el LED permanecerá encendido hasta que la batería se extraiga del cargador o hasta que el cargador se desconecte de la fuente de alimentación.
- Cuando la batería esté completamente cargada, desenchufe el cargador de la fuente de alimentación y retire la batería del cargador.

**CARGA DE UNA BATERÍA CALIENTE**

Si la batería está por encima del rango de temperatura normal, el LED inferior y el central parpadearán. Cuando la batería se enfríe a aproximadamente 55°C, el cargador se iniciará automáticamente en modo de carga rápida.

**CARGA DE UNA BATERÍA FRÍA**

Si la batería está por debajo del rango de temperatura normal, el LED inferior y el central parpadearán. Cuando la batería se caliente a una temperatura de más de 0°C, el cargador se iniciará automáticamente en modo de carga.

**FUNCIONAMIENTO EN CLIMA FRIO**

La batería de Litio-ión podrá utilizarse con temperaturas de hasta -20°C. Coloque la batería en el aparato y utilícelo de forma suave, sin forzarlo. Después de aproximadamente un minuto, la batería se habrá calentado y comenzará a funcionar normalmente.

| **FUNCIONES DE LOS LEDs** | **ESTADO DE LA CARGA** |
|---|---|
| El LED inferior parpadea | La batería está cargada en una proporción de 0-1/3 |
| El LED inferior y el central parpadean | La batería está cargada en una proporción de 1/3-2/3 |
| El LED inferior y el central están encendidos y el LED superior parpadea | La batería está cargada en una proporción de 2/3 - totalmente cargada |
| Todos los LEDs parpadean | Batería defectuosa |
| El LED inferior parpadea cada 5 segundos | Cargador enchufado, sin batería en el puerto, o bien, el cargador está en modo de reposo |
| El LED inferior y el central parpadean | La temperatura de la batería es inferior a 0ºC o superior a 55ºC |
| Todos los LEDs encendidos | Totalmente cargada |

## MANTENIMIENTO Y REPARACIÓN

**Riesgo de heridas**
El mantenimiento, las pruebas y las reparaciones de este aparato deben quedar exclusivamente en manos de un técnico cualificado.

En caso de necesidad, póngase en contacto con nuestro servicio de atención al cliente o con un Servicio Técnico Autorizado.

## GUARDAR EL CARGADOR

Guarde el cargador en un lugar seco con una temperatura comprendida entre 10 y 25°C. Procure no dejarlo en lugares demasiado fríos, por ejemplo de noche en un vehículo. Asegúrese de que no puedan caer partículas o virutas metálicas en las ranuras de ventilación cuando el cargador esté guardado: podría provocar graves heridas la próxima vez que lo utilice.

## PROTECCIÓN DEL MEDIO AMBIENTE

Recicle las materias primas en lugar de tirarlas a la basura doméstica. Para proteger el medio ambiente, debe separar la herramienta, los accesorios y los embalajes.

## SÍMBOLO

| | |
|---|---|
| ⚠ | Alerta de seguridad |
| V | Voltios |
| $min^{-1}$ | Revoluciones o reciprocidades por minuto |

Corriente directa

Conformidad con CE

Por favor lea las instrucciones detenidamente antes de arrancar la máquina.

Reciclado no deseado

Los productos eléctricos de desperdicio no deben desecharse con desperdicios caseros. Por favor recíclelos donde existan dichas instalaciones. Compruebe con su autoridad local o minorista para reciclar.

## NORME DI SICUREZZA

Questo apparecchio non deve essere utilizzato da persone inesperte senza alcuna sorveglianza o senza che esse abbiano ricevuto le opportune istruzioni da parte di una persona qualificata. Non permettere ai bambini di giocare con l'apparecchio.

**ATTENZIONE**
Durante l'utilizzo del caricabatteria rispettare le norme di sicurezza fondamentali, onde evitare i rischi di scosse elettriche, lesioni ed ustioni.

Prima di utilizzare l'apparecchio, leggere e seguire le presenti istruzioni.

- Prima di utilizzare l'apparecchio, assicurarsi che il cavo e la spina di alimentazione non siano danneggiati.
- L'apparecchio non deve mai essere umido o utilizzato in un ambiente umido.
- Non utilizzare l'apparecchio se ha subito un urto o se è stato danneggiato in qualsivoglia modo.
- A causa del calore generato durante la fase di ricarica, non utilizzare il caricabatteria su una superficie combustibile o in un ambiente infiammabile.
- Non ostruire mai le aperture di aerazione.
- Non smontare mai personalmente l'apparecchio. Un rimontaggio improprio dell'apparecchio può comportare il rischio di scosse elettriche o di incendio.
- Quando il caricabatteria non viene utilizzato o durante le operazioni di pulizia, scollegarlo dall'alimentazione elettrica.
- Utilizzare solo cavi di prolunga omologati ed in ottimo stato.
- Durante la fase di ricarica, assicurarsi che l'aerazione del luogo in cui si lavora sia sufficiente. Temperature di utilizzo e di immagazzinamento eccessive possono causare un cattivo funzionamento del caricabatteria durante la fase di ricarica. Evitare temperature superiori a +40°C. Le operazioni di

ricarica effettuate in armadi chiusi, nelle vicinanze di fonti di calore (come i radiatori o il sole), ecc. provocano fenomeni di accumulo di calore, che possono danneggiare l’apparecchio.

- Qualora la batteria rimanga inutilizzata per lunghi periodi, toglierla dal caricabatteria e scollegare quest’ultimo dall’alimentazione elettrica.
- Proteggere i contatti della batteria onde evitare cortocircuiti, che potrebbero essere provocati da oggetti metallici. In questo modo è possibile evitare i rischi di incendio o di esplosione.
- Non applicare nulla sull’apparecchio mediante viti o rivetti. Le viti o i rivetti potrebbero rendere inefficace l’involucro isolante. Si raccomanda di utilizzare etichette adesive.
- Ricaricare esclusivamente le batterie originali raccomandate nel presente manuale.
- Se il cavo d’alimentazione appare danneggiato, richiederne la sostituzione presso un Centro di Assistenza Autorizzato onde evitare i rischi di incidenti.

**AVVERTENZA**
Non tentare mai di ricaricare batterie non ricaricabili.

**AVVERTENZA**
Per evitare i rischi di danni materiali, assicurarsi che la tensione erogata dall’impianto elettrico corrisponda alla tensione indicata sull’appa-recchio.

## MONTAGGIO

Per questo apparecchio non è necessario eseguire alcun montaggio.

## DESCRIZIONE

1. Gruppo batterie (non fornita)
2. Caricatore
3. LEDs
4. Spina

## CARATTERISTICHE TECNICHE

| Modello | Tensione | Alimentazione assorbita | Capacità della batteria |
|---|---|---|---|
| AP4001 | 4 V | 220 V-240 V, 50-60 Hz CA uniquement | 1500 mAh |

## UTILIZZO

**AVVERTENZA**
Fare sempre attenzione, anche dopo avere acquisito dimestichezza con l'apparecchio. Non dimenticare mai che basta un secondo di distrazione per ferirsi in modo grave.

**AVVERTENZA**
Durante l'utilizzo di un apparecchio, indossare sempre occhiali di sicurezza o occhiali di protezione muniti di schermi laterali. La mancata osservanza di questa norma può comportare la proiezione di corpi estranei e provocare gravi lesioni oculari.

**AVVERTENZA**
Non utilizzare componenti o accessori diversi da quelli raccomandati dal produttore per questo apparecchio. L'impiego di componenti o accessori non raccomandati può comportare il rischio di gravi lesioni.

**ATTENZIONE**
Ricaricare sempre le batterie in un luogo opportunamente aerato. Non ostruire mai le aperture di aerazione. Queste aperture devono potere garantire una corretta aerazione.

**CARATTERISTICHE DELLE BATTERIE**

Le batterie da 4 V di Ryobi sono state studiate in modo tale che gli elementi agli ioni di litio siano adeguatamente protetti ed abbiano una durata massima.

Se l'apparecchio a batteria si arresta durante l'uso, rilasciare il grilletto e quindi ripremerlo per riprendere il lavoro. Se l'apparecchio ancora non funziona, significa che la batteria deve essere ricaricata.

**CARICAMENTO DI UN GRUPPO BATTERIE**
*Vedere la Figura 1*

Se il caricatore non carica il gruppo batterie durante le normali operazioni di carica, restituire sia il gruppo batterie che il caricatore al più vicino Centro Servizi Autorizzato per un controllo al sistema elettrico

- Utilizzare il gruppo batterie solo con il caricatore raccomandato.
- Collegare il caricatore all'alimentazione elettrica. Assicurarsi che l'alimentazione elettrica rispetti il normale voltaggio domestico di **220V - 240V 50/60Hz, solo AC.**
- Inserire il gruppo batterie nel caricatore. Assicurarsi che la scanalatura a rilievo sul gruppo batterie combaci perfettamente con il solco nel caricatore. Inserire il gruppo batterie all'interno del caricatore assicurandosi che i terminali dello stesso facciano contatto con i terminali del caricatore.
- **Non posizionare il caricatore e il gruppo batterie in un'area estremamente calda o fredda. L'apparecchio garantirà prestazioni ottimali se impostato a temperatura normale.**

  **NOTE: Il caricatore e il gruppo batterie devono essere posizionati in un luogo in cui la temperatura sia superiore a 50°F e inferiore a 100°F.**
- Il gruppo batterie potrà leggermente surriscaldarsi mentre è in carica. Ciò è normale e non indica un problema.
- Una volta completato il caricamento, le luci a LED rimarranno accese fino a che il gruppo batterie non verrà rimosso dal caricatore o fino a quando il caricatore non verrà scollegato dall'alimentazione elettrica.
- Quando le batterie saranno completamente caricate, scollegare il caricatore dall'alimentazione elettrica e rimuovere il gruppo batterie dal caricatore.

**CARICAMENTO DI UN GRUPPO BATTERIE CALDO**

Se la temperatura del gruppo batterie è superiore alla norma, le luci LED inferiori e centrali

lampeggeranno. Quando il gruppo batterie si sarà raffreddato fino a circa 131°F, il caricatore comincerà automaticamente a funzionare in modalità di carica veloce.

**CARICAMENTO DI UN GRUPPO BATTERIA FREDDO**

Se la temperatura del gruppo batterie è inferiore a quella normale, i LED inferiori e centrali lampeggeranno. Quando la batteria si sarà riscaldata, raggiungendo una temperatura non superiore a 32°F, il caricatore comincerà automaticamente a funzionare

**FUNZIONAMENTO A TEMPERATURE BASSE**

Il gruppo batterie agli ioni di litio può funzionare in temperature fino a -4°F. Inserire il gruppo batterie in un prodotto e utilizzare l'utensile a bassa velocità. Dopo circa un minuto, il gruppo si sarà riscaldato, e potrà essere utilizzato per svolgere operazioni a velocità normale.

| FUNZIONI LED | STATO DI CARICA |
|---|---|
| LED inferiore lampeggiante | Carica batteria pari a 0-1/3 |
| LED inferiore acceso, LED centrale lampeggiante | Carica batteria pari a 1/3-2/3 |
| LED inferiore e centrale accesi, LED superiore lampeggiante | Carica batteria pari a 2/3 – completamente carica |
| Tutti i LED lampeggianti | Batteria difettosa |
| Il LED inferiore lampeggia ogni 5 secondi | Caricatore inserito nell'alimentazione elettrica, gruppo batterie non inserito o caricatore in modalità sospensione |

| | |
|---|---|
| I LED inferiore e centrale lampeggiano | Temperatura della batteria inferiore a 32°F o superiore a 131°F |
| Tutti i LED sono accesi | Gruppo batterie completamente carico |

## MANUTENZIONE E RIPARAZIONE

**Pericolo di lesioni**
La manutenzione, i test e le riparazioni di questo apparecchio sono riservati esclusivamente ad un tecnico qualificato.

In caso di necessità, rivolgersi al nostro servizio clienti o ad un Centro di Assistenza Autorizzato.

## RIPONIMENTO

Riporre il caricabatteria in un luogo asciutto, in cui la temperatura sia compresa tra 10 e 25°C. Evitare di lasciarlo in luoghi troppo freddi, come ad esempio all'interno di un veicolo nelle ore notturne. Assicurarsi che eventuali particelle o trucioli metallici non rischino di cadere nelle aperture di aerazione quando il caricabatteria viene riposto: tali residui potrebbero comportare gravi lesioni al momento dell'utilizzo successivo.

## TUTELA DELL'AMBIENTE

Riciclare le materie prime anziché gettarle tra i rifiuti domestici. Per tutelare l'ambiente, l'apparecchio, gli accessori e gli imballaggi devono essere smaltiti separatamente.

## SIMBOLO

| | |
|---|---|
| | Allarme di sicurezza |
| V | Volt |
| $min^{-1}$ | Rivoluzioni o giri al minuto |
| ⎓ | Corrente diretta |
| CE | Conformità CE |
| | Leggere attentamente le istruzioni prima di avviare l'utensile. |
| | Non riciclabile |
| | I prodotti elettrici non devono essere smaltiti con i rifiuti domestici, vi sono strutture per smaltire tali prodotti. Informarsi presso il proprio Comune o rivenditore di sicurezza per smatire adeguatamente tali rifiuti. |

## VEILIGHEIDSVOORSCHRIFTEN

Dit apparaat mag niet worden gebruikt door onervaren personen waarop geen toezicht is of die niet de noodzakelijke aanwijzingen hebben gekregen van een daartoe bekwame persoon. Geef het apparaat niet in handen van kinderen.

**LET OP**
Bij het gebruik van het laadapparaat moeten de elementaire veiligheidsregels in acht genomen worden om gevaar voor elektrische schokken, lichamelijk letsel en brandwonden te voorkomen.

Lees deze voorschriften zorgvuldig door voordat u het apparaat gaat gebruiken en houd u er aan.

- Controleer, alvorens het apparaat te gebruiken, of het snoer en de stekker niet beschadigd zijn.
- Laat het apparaat nooit vochtig worden en gebruik het nooit in een vochtige omgeving.
- Gebruik dit apparaat niet als het een schok of stoot heeft gehad of als het op de een of ander manier beschadigd is.
- Gebruik het laadapparaat niet op een brandbaar oppervlak of in een ontvlambare omgeving vanwege de hitte die tijdens het laden vrijkomt.
- Zorg dat de ventilatieopeningen nooit worden afgedekt.
- Demonteer het apparaat nooit zelf. Het verkeerd hermonteren van het apparaat kan gevaar voor elektrische schokken of brand doen ontstaan.
- Trek de stekker van het laadapparaat uit het stopcontact wanneer u het niet gebruikt of wanneer u het schoonmaakt.
- Gebruik uitsluitend goedgekeurde verlengsnoeren die in perfecte staat verkeren.
- Vergewis u ervan dat er tijdens het opladen voldoende ventilatie is op de plaats waar u werkt. Slechte werking van het laadapparaat tijdens het laden kan worden veroorzaakt door overmatige bedrijfs- en opslagtemperaturen. Vermijd temperaturen boven +40°C. Het opladen in gesloten kasten of in de

buurt van warmtebronnen (radiatoren, zon, enz.) veroorzaakt verschijnselen van warmteaccumulatie die het apparaat kunnen beschadigen.

- Neem het accupak uit het laadapparaat en trek de stekker hiervan uit het stopcontact als u het apparaat gedurende langere tijd niet gebruikt.
- Bescherm de contacten van de accu om kortsluitingen, die veroorzaakt kunnen worden door metalen voorwerpen, te voorkomen. Zo voorkomt u gevaar voor lichamelijk letsel of explosie.
- Bevestig niets anders op het apparaat met behulp van schroeven of klinknagels. Schroeven of klinknagels kunnen de isolatie van de behuizing teniet doen. Wij raden u aan zelfklevende etiketten te gebruiken.
- Gebruik het apparaat alleen om originele accupakken op te laden zoals die in deze handleiding worden aanbevolen.
- Laat een eventueel beschadigd netsnoer vervangen door een erkend servicecentrum om gevaar voor ongelukken te voorkomen.

**WAARSCHUWING**
Probeer nooit om batterijen op te laden die niet oplaadbaar zijn.

**WAARSCHUWING**
Controleren of de heersende netspanning overeenkomt met de op het apparaat vermelde voedingsspanning om gevaar voor materiële schade te voorkomen.

## MONTAGE

U hoeft niets zelf te monteren: het apparaat wordt kant-en-klaar geleverd.

## VERKLARING

1. Batterijpak (niet bijgeleverd)
2. Lader
3. LED's
4. Stopcontact

## TECHNISCHE GEGEVENS

| Model | Spanning | Voedingsstroom | Accuvermogen |
|---|---|---|---|
| AP4001 | 4 V | 220 V-240 V, 50-60 Hz CA uniquement | 1500 mAh |

## BEDIENING

**WAARSCHUWING**
Laat uw waakzaamheid niet verslappen als u eenmaal vertrouwd bent geraakt met het apparaat. Vergeet niet dat één seconde onoplettendheid voldoende is om ernstig letsel te veroorzaken.

**WAARSCHUWING**
Draag altijd een veiligheidsbril of een beschermbril met zijschotjes wanneer u met gereedschap werkt. Er kunnen wegspattende deeltjes in uw ogen komen en ernstig oogletsel veroorzaken als u zich hier niet aan houdt.

**WAARSCHUWING**
Gebruik geen andere onderdelen of accessoires dan die door de fabrikant voor dit apparaat zijn aanbevolen. Bij gebruik van niet aanbevolen onderdelen of accessoires bestaat gevaar voor ernstig lichamelijk letsel.

**LET OP**
Gebruik het laadapparaat altijd op een goed geventileerde plek. Zorg dat de ventilatie-openingen nooit worden afgedekt. Deze moeten altijd een goede ventilatie van het apparaat kunnen garanderen.

### EIGENSCHAPPEN VAN DE ACCUPAKKEN

4V accupakken van Ryobi zijn zo ontworpen dat de lithium-ion elementen goed zijn beveiligd en een maximale levensduur hebben.

Als een apparaat zomaar stopt tijdens het gebruik, laat u de drukschakelaar los en drukt u daarna opnieuw op de drukschakelaar om door te gaan. Als het apparaat nog steeds niet werkt, betekent dit dat het accupak moet worden opgeladen.

**BATTERIJPAK OPLADEN**

*Zie Figuur 1.*

Indien de lader het batterijpak onder normale omstandigheden niet oplaadt, breng dan het batterijpak en de lader terug naar uw dichtstbijzijnd geautoriseerd servicecenter voor een elektrische controle

- Gebruik het batterijpak enkel met de aangeraden oplader.
- Verbind de oplader met de stroombron. Zorg ervoor dat de stroombron enkel de normale huishoudspanning van **220V - 240V 50/60Hz AC** aanbiedt.
- Bevestig het batterijpak in de lader. Zorg ervoor dat de hoge rib van het batterijpak is afgelijnd met de groef in de lader. Druk het batterijpak neer om er zeker van te zijn dat de contactpunten op het batterijpak degelijk met de contactpunten in de lader verbonden zijn.
- **Plaats de batterijlader en het batterijpak niet in extreem warme of koude plaatsen. Ze functioneren het best bij normale kamertemperatuur.**

  **OPMERKING: De lader en het batterijpak dienen te worden geplaatst in een locatie waar de temperatuur hoger is dan 50°F, maar lager dan 100°F.**
- Het batterijpak zal licht opwarmen wanneer u het aanraakt terwijl het oplaadt. Dit is normaal en duidt niet op een probleem.
- Wanneer het opladen is voltooid, zullen de LED’s aan blijven tot het batterijpak uit de lader wordt verwijderd of de lader van de stroombron wordt ontkoppeld.
- Wanneer de batterijen volledig zijn opgeladen, trekt u de lader uit het stopcontact en verwijdert u het batterijpak uit de lader.

**WARM BATTERIJPAK OPLADEN**

Indien de temperatuur van het batterijpak het normale temperatuurbereik overstijgt, zullen de onderste en

middelste LED knipperen. Wanneer het batterijpak afkoelt tot ongeveer 131°F, zal de lader automatisch de snelle oplaadmodus opstarten.

**KOUD BATTERIJPAK OPLADEN**

Indien de temperatuur van het batterijpak onder de normale temperatuurgrens ligt, zullen de onderste en middelste LED knipperen. Wanneer de batterij opwarmt tot een temperatuur hoger dan 32°F, zal de lader automatisch de oplaadmodus starten.

**WERKING BIJ KOUD WEER**

Het lithium-ion batterijpak kan worden gebruikt bij temperatuur tot -4°F. Plaats het batterijpak in een toestel en gebruik het toestel voor licht werk. Na ongeveer een minuut zal het pak zijn opgewarmd en zal het normaal beginnen functioneren.

## BEDIENING

| LED FUNCTIES | OPLAADSTATUS |
|---|---|
| Onderste LED knippert | Batterij is 0-1/3 opgeladen |
| Onderste LED aan, middelste LED knippert | Batterij is 1/3-2/3 opgeladen |
| Onderste en middelste LED's aan, bovenste LED knippert | Batterij 2/3 opgeladen – volledig opgeladen |
| Alle LED's knipperen | Batterij defect |
| Onderste LED knippert eenmaal elke 5 seconden | Lader aan netstroom, geen batterijpak in de poort; of lader is in slaapmodus |

| | |
|---|---|
| Onderste en middelste LED’s knipperen | Batterijtemperatuur is lager dan 32°F of hoger dan 131°F |
| Alle LED’s aan | Volledig opgeladen |

## ONDERHOUD EN REPARATIE

**Gevaar voor letsel**
Alleen een bekwame vakman mag onderhouds-werk, testen en reparaties bij dit apparaat uitvoeren.
Richt u zonodig tot onze klantendienst of een erkend servicecentrum.

## OPBERGEN

Berg het laadapparaat weg op een droge plek waar een temperatuur heerst van 10 tot 25°C. Laat het apparaat niet achter op een te koude plaats, bijvoorbeeld ‘s nachts in een auto. Zorg dat er geen metaaldeeltjes of -stukjes per ongeluk in de ventilatiegleuven kunnen vallen wanneer het laadapparaat is opgeborgen: hierdoor zo gevaar kunnen ontstaan voor letsel als het apparaat daarna wordt aangezet.

## MILIEUBESCHERMING

Zorg dat grondstoffen gerecycleerd worden. Zet daarom een afgedankt elektrisch apparaat niet bij het huishoudelijk afval. Om het milieu te beschermen moeten het apparaat, de accessoires en de verpakking gesorteerd bij een erkend recyclingcentrum worden aangeleverd.

## SYMBOOL

| | |
|---|---|
| ⚠ | Veiligheidswaarschuwing |
| V | Volt |
| $min^{-1}$ | Toeren of omwentelingen per minuut |
| ⎓ | Gelijkstroom |
| CE | EU-conformiteit |
| | Gelieve de instructies zorgvuldig te lezen vooraleer u het toestel start. |
| | Recycleer ongewenste producten |
| | Elektrisch afval mag niet samen met ander huishoudelijk afval worden weggegooid. Gelieve te recycleren indien de mogelijkheid bestaat. Neem contact op met uw lokaal bestuur of handelaar om advies te krijgen over recyclage. |

## INSTRUÇÕES DE SEGURANÇA

Este aparelho não deve ser utilizado por pessoas inexperientes sem vigilância, ou sem que essas pessoas tenham recebido instruções de uma pessoa qualificada. Não deixe as crianças brincar com este aparelho.

**ADVERTÊNCIA**
A utilização do carregador deve se feita cumprindo as regras de segurança fundamentais para prevenir os riscos de choque eléctrico, de ferimentos e de queimaduras.

Leia e respeite por favor as presentes instruções antes de utilizar o aparelho.

- Antes de utilizar o aparelho, verifique se o cabo e a tomada de alimentação não estão danificados.
- O aparelho nunca deve estar húmido nem deve ser utilizado num ambiente húmido.
- Não utilize este aparelho se sofreu um choque importante ou se estiver danificado de uma maneira qualquer.
- Em virtude do calor produzido durante a carga, o carregador não deve ser utilizado sobre uma superfície combustível ou num ambiente inflamável.
- Não obstrua as fendas de ventilação.
- Nunca desmonte o aparelho. Uma montagem inadequada pode provocar riscos de choque eléctrico ou de incêndio.
- Desligue o carregador da corrente quando não for utilizado ou quando o limpar.
- Utilize unicamente extensões eléctricas homologadas e em perfeito estado.
- Durante a carga, certifique-se de que a ventilação do local de trabalho é suficiente. Um mau funcionamento do carregador durante a carga pode ser devido a temperaturas de utilização e de armazenagem excessivas. As temperaturas superiores a +40°C devem ser evitadas. As cargas efectuadas em armários fechados ou perto de fontes de calor (radiadores, sol, etc.) provocam fenómenos de acumulação de calor que podem danificar o aparelho.

- Se não utilizar a bateria durante um longo período, retire-a do carregador e desligue o mesmo da corrente.
- Os contactos da bateria devem estar protegidos para evitar os curto-circuitos que podem ser provocados por objectos metálicos. Evitará assim os riscos de incêndio ou de explosão.
- Não fixe nada no aparelho por meio de rebites ou de parafusos. Os rebites ou parafusos poderiam tornar ineficaz a caixa isolante. Recomendamos uma etiquetagem adesiva.
- Carregue unicamente baterias de origem recomendadas neste manual.
- Se o cabo de alimentação ficar danificado, mande substituí-lo num Centro de Serviço Autorizado para evitar os riscos de acidentes.

**ADVERTÊNCIA**
Não tente recarregar baterias não recarregáveis.

**ADVERTÊNCIA**
Para evitar os riscos de danos materiais, verifique se a tensão de alimentação da rede corresponde à tensão indicada no aparelho.

## MONTAGEM

Este aparelho não requer qualquer montagem.

## DESCRIÇÃO

1. Bateria (não fornecida)
2. Carregador
3. LEDS
4. Tomada eléctrica

## CARACTERÍSTICAS TÉCNICAS

| Modelo | Tensão | Alimentação | Capacidade da bateria |
|---|---|---|---|
| AP4001 | 4 V | 220-240 V, 50-60 Hz, CA unicamente | 1500 mAh |

## UTILIZAÇÃO

**ADVERTÊNCIA**
Não diminua a sua vigilância mesmo dep ois de se ter familiarizado com o seu aparelho. Nunca se esqueça que basta um segundo de falta de atenção para se ferir gravemente.

**ADVERTÊNCIA**
Use sempre óculos de segurança ou óculos de protecção munidos de resguardos laterais quando utilizar ferramentas. A falta de cumprimento desta instrução pode ocasionar a projecção de corpos estranhos para os olhos e provocar lesões oculares graves.

**ADVERTÊNCIA**
Não utilize peças nem acessórios diferentes dos recomendados pelo fabricante para este aparelho. A utilização de peças ou acessórios não recomendados pode ocasionar riscos de ferimentos graves.

**ADVERTÊNCIA**
Recarregue sempre as baterias em local correctamente ventilado. Não obstrua as fendas de ventilação. Estas fendas devem poder assegurar uma ventilação correcta.

### CARACTERÍSTICAS DAS BATERIAS

As baterias 4 V de Ryobi foram concebidas de modo que os elementos de lítio-ião sejam protegidos correctamente e tenham a máxima vida útil.
Se a sua ferramenta sem fio parar durante a utilização, solte o gatilho e carregue de novo para retomar o trabalho. Se a ferramenta ainda não funcionar, a bateria deve ser recarregada.

**CARREGAR UMA BATERIA**

Observe a Figura 1.
Se o carregador não carrega a bateria sob circunstâncias normais, devolva a bateria e o carregador ao seu Centro de Assistência Autorizado mais próximo para uma verificação eléctrica

- Use a bateria apenas com o carregador recomendado.
- Conecte o carregador à fonte de alimentação. Certifique-se que a fonte de alimentação é a tensão habitual da residência, 220V-240V 50/60Hz, apenas AC.
- Introduza a bateria no carregador. Certifique-se que o friso saliente na bateria fica alinhado com a ranhura no carregador. Pressione a bateria para baixo para garantir que os contactos na bateria encaixam adequadamente com os contactos no carregador.
- **Não coloque o carregador e a bateria numa área de extremo calor ou frio. Funcionarão melhor à temperatura ambiente normal.**

  **NOTA: O carregador e a bateria devem ser colocados num local em que a temperatura seja superior a 50°F mas inferior a 100°F.**
- A bateria tornar-se-á ligeiramente mais quente ao toque durante o carregamento. Isto é normal e não indica um problema.
- Após o carregamento estar concluído, os LEDS permanecerão ligados até que a bateria seja removida do carregador ou o carregador seja desligado da fonte de alimentação.
- Quando as baterias estiverem totalmente carregadas, desconecte o carregador da fonte de alimentação e remova a bateria do carregador.

**CARREGAR UMA BATERIA QUENTE**

Caso a bateria esteja acima do intervalo normal de temperatura, os LEDS inferior e do centro irão piscar. Quando a bateria arrefece para cerca de 131°F, o carregador começará automaticamente o modo de carregamento rápido.

**CARREGAR UMA BATERIA FRIA**

Caso a bateria esteja abaixo do intervalo normal de temperatura, os LEDS inferior e do centro irão piscar. Quando a bateria aquece para uma temperatura superior a 32°F, o carregador começará automaticamente o modo de carregamento.

**FUNCIONAMENTO EM CONDIÇÕES DE TEMPO FRIO**

A bateria de ião de lítio pode ser utilizada com temperaturas baixas até -4°F. Coloque a bateria num aparelho e utilize o aparelho numa aplicação de trabalhos leves. Após aproximadamente um minuto, a bateria já terá aquecido e começará a funcionar normalmente.

| **FUNÇÕES LED** | **ESTADO DO CARREGAMENTO** |
|---|---|
| LED inferior a piscar | Bateria com carga a 0-1/3 |
| LED superior aceso, LED do centro a piscar | Bateria com carga a 1/3-2/3 |
| LEDs inferior e do centro acesos, LED superior a piscar | Bateria com carga em 2/3 - totalmente carregada |
| Todos os LEDs a piscarem | Bateria com avaria |
| LED inferior pisca a cada 5 segundos | Carregador ligado à ficha, sem bateria no compartimento; ou, carregador no modo de espera |
| LED inferior e do centro a piscar | A temperatura da bateria está abaixo dos 32°F ou acima dos 131°F |
| Todos os LEDs acesos | Totalmente carregada |

## MANUTENÇÃO E REPARAÇÃO

**Risco de ferimentos**
Só um técnico qualificado está habilitado a efectuar a manutenção, os testes e as reparações deste aparelho.

Em caso de necessidade, dirija-se ao nosso serviço de apoio ao cliente ou a um Centro de Serviço Autorizado.

## ARRUMAÇÃO

Arrume o carregador num local seco com temperatura entre 10 e 25°C. Evite deixá-lo em locais demasiado frios, por exemplo no carro durante a noite. Proteja o carregador arrumado contra a queda de partículas ou aparas metálicas nas fendas de ventilação, pois isso poderia provocar ferimentos graves na utilização seguinte.

## PROTECÇÃO DO AMBIENTE

Recicle os materiais em vez de pô-los directamente no lixo doméstico. Para proteger o ambiente, a ferramenta, os acessórios e as embalagens devem ser seleccionados.

## SÍMBOLO

Alerta de Segurança

V Voltagem

$min^{-1}$ Rotações ou movimentos alternados por minuto

Corrente directa

CE Conformidade CE

Agradecemos que leia atentamente as instruções antes de iniciar a máquina.

Reciclagem indesejável

Os aparelhos eléctricos antigos não devem ser eliminados juntamente com o lixo doméstico. Recicle onde existem instalações para o efeito. Verifique com as suas Autoridades Locais ou revendedor para obter informações sobre reciclagem.

## (DK) Dansk

### SIKKERHEDSREGLER

Dette apparat må ikke anvendes af uerfarne personer uden overvågning, eller før de har fået kyndig vejledning. Lad ikke børn lege med apparatet.

**PAS PÅ**
Ved brug af opladeren skal de grundlæggende sikkerhedsregler overholdes for at udgå fare for elektrisk stød, personskader og forbrændinger.

Læs og følg disse anvisninger, inden apparatet tages i brug.

- Inden apparatet benyttes, kontrolleres at kablet og stikkontakten ikke er beskadiget.
- Apparatet må ikke blive fugtigt eller bruges i fugtige omgivelser.
- Brug aldrig apparatet, hvis det har været udsat for stød eller slag, eller er blevet beskadiget på nogen måde.
- På grund af den varme, der udvikles under opladningen, må opladeren ikke anvendes på brændbare flader eller i let antændelige omgivelser.
- Ventilationsåbningerne må aldrig dækkes til.
- Skil aldrig selv apparatet ad. Forkert samling af apparatet kan medføre fare for elektrisk stød eller brand.
- Træk stikket ud af stikkontakten, når opladeren ikke er i brug eller skal renses.
- Anvend kun godkendte forlængerledninger i god stand.
- Hold øje med, om ventilationen på arbejdsstedet er tilstrækkelig under opladningen. Hvis opladeren ikke fungerer rigtigt under opladningen, kan det skyldes for høje drifts- og opbevaringstemperaturer. Temperaturer over +40°C bør undgås. Ved opladning i lukkede skabe, i nærheden af varmekilder (radiatorer, sollys) o.l. akkumuleres varmen, og apparatet kan derved blive ødelagt.
- Hvis batteriet ikke skal anvendes i længere tid, tages det ud af opladeren, og stikket trækkes ud af stikkontakten.

- Batteriets kontakter skal beskyttes for at undgå kortslutninger fremkaldt af metalgenstande. Derved forebygges brand- og eksplosionsfare.
- Der må ikke fastgøres noget på apparatet med nitter eller skruer. Nitter eller skruer kan ophæve den isolerende boks' effektivitet. Det anbefales at bruge klæbemærkater.
- Oplad kun de originalbatterier, som anbefales i denne vejledning.
- Hvis den strømførende ledning er beskadiget, kal den skiftes på et autoriseret serviceværksted for at forebygge ulykker og uheld.

**ADVARSEL**
Forsøg aldrig at oplade batterier, som ikke kan genoplades.

**ADVARSEL**
For at undgå materielle skader undersøges, om netforsyningens spænding nu også svarer til den, der er anført på apparatet.

## MONTERING

Apparatet er færdigmonteret.

## BESKRIVELSE

1. Batterienhed (ikke medleveret)
2. Oplader
3. Lysdioder (LED)
4. Stikkontakt

## TEKNISKE SPECIFIKATIONER

| Mode | Spænding | Strømforsyning | Batteriets kapacitet |
|---|---|---|---|
| AP4001 | 4 V | Kun 220-240V, 50-60 Hz vekselstrøm | 1500 mAh |

## ANVENDELSE

**ADVARSEL**
Der skal stadig udvises forsigtighed, selv om man er blevet fortrolig med apparatet. Glem aldrig, at man blot skal være uopmærksom en brøkdel af et sekund for at komme alvorligt til skade.

**ADVARSEL**
Brug altid sikkerhedsbriller eller beskyttelses-briller med sideafskærmning, når der arbejdes med redskaber og værktøj. Hvis denne regel ikke overholdes, kan man få slynget fremmedlegemer i øjnene og komme alvorligt til skade.

**ADVARSEL**
Brug ikke andre dele eller tilbehørsdele end dem, fabrikanten anbefaler til dette apparat. Hvis der anvendes ikke anbefalede dele eller tilbehørsdele, kan man komme alvorligt til skade.

**PAS PÅ**
Oplad altid batterierne et sted med god ventilation. Ventilationsåbningerne må aldrig dækkes til. De skal kunne sikre tilstrækkelig luftcirkulation i apparatet.

### BATTERIERNES SPECIFIKATIONER

Ryobis 4V batterier er konstrueret således, at lithium-ion-elementerne er forsvarligt beskyttet og har maksimal levetid.

Hvis det batteridrevne værktøj eller redskab standser under i brug, slippes start-stopknappen, som derefter trykkes ind igen for at genoptage arbejdet. Hvis redskabet eller værktøjet stadig ikke virker, skal batteriet lades op.

### OPLADNING AF EN BATTERIPAKKE

*Se Figur 1.*

Hvis opladeren under normale forhold ikke oplader batterienheden, skal du returnere både enheden og opladeren til det nærmeste servicecenter for tjek.

- Brug kun batterienheden med den anbefalede oplader.

- Forbind opladeren til strømforsyningen. Kontroller, at strømforsyningen er den almindelige husholdningsspænding på **220V - 240V 50/60Hz, kun vekselstrøm (AC).**
- Anbring batterienheden i opladeren. Indpas batterienhedens løftede kant med rillen i opladeren. Tryk nedad på batterienheden for at sikre, at batterienhedens kontakter rører opladerens kontakter.
- **Anbring ikke opladeren og batterienheden på et sted, hvor der er meget varmt eller meget koldt. Det hele virker bedst ved normal rumtemperatur.**

  **BEMÆRK: Opladeren og batterienheden skal anbringes på et sted, hvor temperaturen ligger mellem 10°C og 38°C.**
- Batterienheden bliver en smule varm under opladningen. Dette er normalt og indikerer ikke et problem.
- Når opladningen er fuldført, forbliver lysdioderne tændt, indtil batterienheden fjernes fra opladeren, eller opladeren afbrydes fra strømforsyningen.
- Når batterier er fuldt opladet, skal opladeren fjernes fra stikkontakten og batterienheden fjernes fra opladeren.

**OPLADNING AF EN VARM BATTERIENHED**

Hvis batterienheden er varmere end normalt, blinker den nederste og midterste lysdiode. Når batterienheden er kølet af til cirka 55°C, begynder opladeren automatisk hurtigopladning.

**OPLADNING AF EN KOLD BATTERIENHED**

Hvis batterienheden er koldere end normalt, blinker den nederste og midterste lysdiode. Når batterienheden er kommet op over 0°C, begynder opladeren automatisk at oplade.

**BRUG I KOLDT VEJR**

Lithium-ion batterienheden kan bruges i temperaturer ned til -20°C. Anbring batterienheden i et produkt og brug produktet til let arbejde. Efter cirka et minut er enheden varmet op og begynder at fungere normalt.

| LYSDIODE-FUNKTIONER | OPLADNINGSSTATUS |
| --- | --- |
| Nederste lysdiode blinker | Batteri er 0 til 1/3 opladet |
| Nederste lysdiode tændt, midterste lysdiode blinker | Batteri er 1/3 til 2/3 opladet |
| Nederste og midterste lysdiode er tændt, øverste lysdiode blinker | Batteriet er 2/3 til fuldt opladet |
| Alle lysdioder blinker | Defekt batteri |
| Nederste lysdiode blinker én gang hvert 5. sekund | Oplader anbragt i stikkontakt, ingen batterienhed i port eller oplader i hviletilstand |
| Nederste og midterste lysdiode blinker | Batteriets temperatur er under 0°C eller over 55°C |
| Alle lysdioder tændt | Batteri helt opladet |

## VEDLIGEHOLDELSE OG REPARATION

**Risiko for at komme til skade**
Vedligeholdelse, test og reparation af dette apparat må udelukkende udføres af en fagmand. Spørg eventuelt vores kundeservice eller et autoriseret serviceværksted.

## OPBEVARING

Opbevar opladeren et tør sted, hvor temperaturen ligger mellem 10 og 25°C. Lad den ikke stå for kølige steder, f.eks. i en bil om natten. Se efter, at der ikke kan falde metalpartikler eller –spåner ned i ventilationsåbningerne, mens opladeren er stillet væk, ellers kan man komme alvorligt til skade næste gang, den anvendes.

## MILJØBESKYTTELSE

Råmaterialerne skal genvindes og ikke bortkastes med almindeligt affald. Af hensyn til miljøet skal redskab eller værktøj, tilbehør og emballage sorteres.

## SYMBOL

Sikkerheds Varsel

V Volt (Spænding)

$min^{-1}$ Opdrejninger eller frem-og tilbage bevægelser pr minut

Direkte strøm

CE Overensstemmelse

Venligst læse vejledningerne forsigtigt før opstart af maskinen.

Genbrug uønsket

Elektriske affalds produkter burde ikke afskaffes sammen med husholdnings affald. Venligst genbruge hvor faciliteter tillader dette. Tjek med din local kommune eller forhandler for genbrugs råd.

## SÄKERHETSFÖRESKRIFTER

Denna apparat får inte användas av oerfarna personer utan tillsyn eller utan att de fått instruktioner av en kompetent person. Låt aldrig barn leka med denna apparat.

⚠ **PÅMINNELSE**

När man använder laddaren skall man följa grundläggande säkerhetsregler, för att förebygga risker för elstöt, kroppsskador och brännskador.

Läs denna bruksanvisning innan du använder apparaten och ta hänsyn till de föreskrifter den innehåller.

- Kontrollera innan du använder apparaten att kabeln och strömuttaget är i fullgott skick.
- Apparaten får aldrig vara fuktig eller användas i en fuktig omgivning.
- Använd inte apparaten om den utsatts för en kraftig stöt om eller skadats på något sätt.
- På grund av den värme som alstras under laddningen, får laddaren inte användas på en brännbar yta eller i en lättantändlig omgivning.
- Täpp inte till ventilationsöppningarna.
- Ta aldrig isär apparaten på egen hand. En felaktig ommontering av apparaten kan leda till risker för elstöt eller brand.
- Koppla ur laddaren när den inte är i användning eller när du rengör den.
- Använd endast godkända förlängningssladdar, som är i fullgott skick.
- Kontrollera under laddningen att ventilationen där du arbetar är tillräcklig. En felaktig funktion av laddaren under laddningen kan förorsakas av extrema användnings- och förvaringstemperaturer. Temperaturer över +40°C bör undvikas. Laddningar som utförs i slutna skåp i närheten av värmekällor (värmeelement, solljus, osv.) leder till ackumulering av värme, som kan skada apparaten.
- Om du inte använder batteriet under en längre period, ta ut det ur laddaren och koppla ur den sistnämnda.

- Batteriets kontakter skall skyddas, för att undvika kortslutningar som kan framkallas av metallföremål. Du minskar därmed riskerna för brand eller explosion.
- Fäst ingenting på apparaten med hjälp av nitar eller skruvar. Nitarna eller skruvarna kan göra det isolerande höljet ineffektivt. Vi rekommenderar användning av en vidhäftande dekal.
- Ladda upp endast originalbatterier som rekommenderas i denna manual.
- Om nätsladden är skadad skall du låta den bytas ut på en godkänd serviceverkstad, för att undvika risker för olyckor.

**VARNING**
Försök aldrig ladda upp batterier som inte kan laddas.

**VARNING**
För att undvika risker för materiella skador bör du se till att nätspänningen motsvarar den spänning som anges på apparaten.

## MONTERING

Ingen montering behöver göras av denna apparat.

## BESKRIVNING

1. Batteripack (bifogas inte)
2. Laddare
3. Dioder
4. Effektuttag

## TEKNISKA DATA

| Modell | Spänning | Upptagen effekt | Batteriets kapacitet |
|---|---|---|---|
| AP4001 | 4 V | endast 220-240 V, 50-60 Hz, AC | 1500 mAh |

## ANVÄNDNING

**VARNING**
Fortsätt att vara på din vakt även när du blivit van vid din apparat. Glöm inte att om du är ouppmärksam bara bråkdelen av en sekund kan du skada dig allvarligt.

**VARNING**
Använd alltid säkerhetsglasögon eller skyddsglasögon försedda med sidoskydd vid arbete med verktyg. Underlåtenhet att följa denna föreskrift kan leda till att främmande partiklar slungas mot ögonen och framkallar allvarliga ögonskador.

**VARNING**
Använd inga andra delar eller tillbehör än sådana som rekommenderas av tillverkaren för detta verktyg. Användning av icke rekommenderade delar eller tillbehör kan medföra risker för allvarliga skador.

**PÅMINNELSE**
Ladda alltid upp batterierna på en plats med tillräcklig ventilation. Täpp inte till ventilationsöppningarna. Dessa bör kunna garantera en tillräcklig ventilation.

### BATTERIERNAS KARAKTERISTIKA

Batterierna 4V från Ryobi har konstruerats så att litiumjonenheterna är korrekt skyddade och har en maximal livslängd.

Om verktyget stannar under användningen, släpp upp avtryckaren och tryck sedan på den igen för att fortsätta arbetet. Om verktyget fortfarande inte fungerar, måste batteriet laddas om.

### LADDA ETT BATTERIPACK

*Se figur 1.*

Om laddaren inte laddar batteripacket under normala förhållanden ska både batteripacket och laddaren lämnas till din närmaste auktoriserade serviceagent för en elektrisk kontroll.

- Använd batteripacket endast med den rekommenderade laddaren.
- Anslut laddaren till vägguttaget. Kontrollera att vägguttaget är av normal hushållstyp: 240V 50/60 Hz, AC endast.
- Sätt i batteripacket i laddaren. Kontrollera att den upphöjda biten på batteripacket hamnar i linje med hålet i laddaren. Tryck ned på batteripacket för att säkerställa att kontakterna på batteripacket får ordentlig kontakt med kontakterna i laddaren.
- **Placera inte laddaren eller batteripacket i ett område med extrem hetta eller kyla. De fungerar bäst vid normal rumstemperatur.**

  **NOTERA: Laddaren och batteripacket ska placeras på en plats där temperaturen ligger mellan 10°C och 38°C.**
- Batteripacket blir lite varmt under laddning. Detta är normalt och tyder inte på något problem.
- Efter att laddningen är klar kommer dioderna fortsätta att lysa tills batteripacket tas bort från laddaren eller tills laddaren kopplas bort från vägguttaget.
- Koppla bort laddaren från vägguttaget och ta bort batteripacket från laddaren när laddningen är klar.

**LADDA ETT VARMT BATTERIPACK**

Om batteriet är over normal temperatur kommer den nedersta och den mittersta dioden att blinka. När batteripacket har svalnat till ungefär 55°C kommer laddaren att automatiskt gå in i snabbladdningsläget.

**LADDA ETT KALLT BATTERIPACK**

Om batteriet är under normal temperatur kommer den nedersta och den mittersta dioden att blinka. När batteripacket är varmare än 0° kommer laddaren automatiskt att gå in i laddningsläge.

**ANVÄNDNING I KALLT VÄDER**

Litiumjonbatteripacket kan användas i temperaturer ner till -20°C. Placera batteripacket i en produkt och använd produkten med lätt belastning. Efter ungefär en minut har batteripacket värmts upp och börjar fungera normalt.

| DIODFUNKTIONER | LADDNINGSSTATUS |
|---|---|
| Nedersta dioden blinkar | Batteriet är 0 – 1/3 laddat |
| Nedersta dioden lyser, mittersta dioden blinkar | Batteriet är 1/3 – 2/3 laddat |
| Nedersta och mittersta dioden lyser, översta dioden blinkar | Batteriet är 2/3 – fullt laddat |
| Alla dioder blinkar | Batteriet är defekt |
| Nedersta dioden blinkar en gång var 5:e sekund | Laddaren är inkopplad, men inget batteripack är anslutet eller så är laddaren i sovläge. |
| Nedersta och mittersta dioden blinkar | Batteritemperaturen är under 0°C eller över 55°C |
| Alla dioder lyser | Fullt laddat |

## UNDERHÅLL OCH REPARATION

**Risk för skador**

Endast en kompetent tekniker är behörig att utföra underhåll, tester och reparationer på denna apparat.

Kontakta vid behov vår kundtjänst eller en godkänd serviceverkstad.

## FÖRVARING

Förvara laddaren på en torr plats, med en temperatur på 10 – 25°C. Lämna den inte på kalla platser, t. ex. i en bil på natten. Försäkra dig om att partiklar eller metallspån inte kan falla in i

ventilationsöppningarna, då laddaren är undanställd för förvaring: det kunde förorsaka allvarliga kroppsskador vid nästa användning.

## MILJÖSKYDD

Råmaterialen bör återanvändas i stället för att kastas i hushållsavfallet. För att skona miljön skall verktyget, tillbehören och emballaget sorteras.

## SYMBOL

| | |
|---|---|
| | Säkerhetsvarning |
| V | Volt |
| $min^{-1}$ | Rotationer eller rörelser fram och tillbaka per minut |
| | Likström |
| CE | CE-konformitet |
| | Läs instruktionerna ordentligt innan start av maskinen. |
| | Återvinn oönskade |
| | Gamla elektroniska produkter ska inte kastas med hushållssoporna. Återvinn där sådana faciliteter finns. Kontrollera med din lokala myndighet eller säljaren för att få återvinningstips. |

## TURVALLISUUSOHJEET

Kokemattomat henkilöt eivät saa käyttää tätä laitetta ilman valvontaa tai ammattitaitoisen henkilön antamaa koulutusta. Älä anna lasten leikkiä tällä laitteella.

**HUOMAUTUS**
Latauslaitteen käytön tulee tapahtua perusturvamääräysten mukaisesti sähköiskun, loukkaantumisen tai palovammojen ehkäisemiseksi.

Lue nämä ohjeet ennen laitteen käyttöä ja noudata niitä.

- Ennen kuin käytät laitetta tarkista, ettei liitäntäjohdossa tai pistokkeessa ole vaurioita.
- Laite ei saa koskaan olla kostea eikä sitä saa käyttää kosteissa tiloissa.
- Älä käytä tätä laitetta, jos siihen on kohdistunut iskuja tai jos se on millä tahansa tavalla vaurioitunut.
- Latauksen aikana kehittyvän lämmön johdosta latauslaitetta ei tule sijoittaa tulenaralle pinnalle tai palovaaralliseen tilaan.
- Älä koskaan peitä tuuletusaukkoja.
- Älä koskaan pura laitetta itse. Väärin tehty laitteen kokoonpano voi aiheuttaa sähköisku- tai tulipalovaaran.
- Irrota latauslaite verkkovirrasta kun se ei ole käytössä tai kun puhdistat sitä.
- Käytä yksinomaan sallittuja ja täysin hyväkuntoisia jatkojohtoja.
- Varmista latauksen aikana, että työskentelypaikan ilmanvaihto on riittävän tehokas. Latauksen aikana ilmaantuvat latauslaitteen toimintahäiriöt voivat johtua liian korkeasta käyttö- ja varastointilämpötilasta. Yli +40 °C ylittäviä lämpötiloja on vältettävä. Lataus suljetuissa kaapeissa, lähellä lämpölähteitä (lämpöpatteri, aurinko jne.) aiheuttaa lämmön kasaantumista, joka voi vaurioittaa laitetta.
- Mikäli jätät akun seisomaan pitkään kestävän ajanjakson ajaksi, poista se latauslaitteesta ja irrota latauslaite verkkovirrasta.

- Akun navat on suojattava, etteivät metalliesineet pääse aiheuttamaan oikosulkuja. Vältät tulipalo- tai räjähdysvaaran.
- Älä kiinnitä mitään osia laitteelle niiteillä tai ruuveilla. Niitit tai ruuvit voivat tehdä suojakoteloinnista tehottoman. Suosittelemme tarrojen käyttöä.
- Lataa yksinomaan tässä käsikirjassa suositeltuja alkuperäisiä akkuja.
- Jos liitäntäjohto on vaurioitunut, anna valtuutetun huoltoliikkeen vaihtaa se onnettomuuksien ehkäisemiseksi.

**VAROITUS**
Älä koskaan yritä ladata ei-ladattavia akkuja.

**VAROITUS**
Materiaalisten vaurioiden ehkäisemiseksi, varmistaudu siitä, että käyttöjännite on laitteessa ilmoitetun jännitteen mukainen.

## KOKOONPANO

Laitetta ei tarvitse panna kokoon.

## KUVAUS

1. Akkupakkaus (ei toimiteta)
2. Laturi
3. Merkkivalot
4. Virtapistoke

## TEKNISET TIEDOT

| Malli | Jännite | Tulovirta | Akun kapasiteetti |
|---|---|---|---|
| AP4001 | 4 V | 220 V-240 V, 50-60 Hz AC yksinomaan | 1500 mAh |

## KÄYTTÖ

**VAROITUS**
Älä unohda valppautta kun olet oppinut laitteen käytön. Muista aina, että hetken kestävä huolimattomuus voi johtaa vakavaan loukkaantumiseen.

**VAROITUS**
Käytä aina tavanomaisia tai sivusuojilla varustettuja suojalaseja kun käytät työkaluja. Tämän ohjeen laiminlyönti voi aiheuttaa roskien sinkoutumista silmiin käytön aikana ja aiheuttaa täten vakavia silmävammoja.

**VAROITUS**
Älä käytä muita, kuin valmistajan tälle laitteelle suosittelemia varaosia ja lisävarusteita. Muiden, kuin suositeltujen varaosien ja lisävarusteiden käyttö voi aiheuttaa vakavaa loukkaantumisvaaraa.

**HUOMAUTUS**
Lataa akut aina hyvin ilmastoidussa tilassa. Älä koskaan peitä tuuletusaukkoja. Niiden tulee pystyä takaamaan moitteeton tuuletus.

### AKKUJEN TEKNISET TIEDOT

Ryobi 4 V akut on suunniteltu siten, että litium-ioniosat pysyvät hyvin suojattuina ja että kestoikä on mahdollisimman pitkä.

Jos johdoton työkalu sammuu käytön aikana, vapauta liipaisin ja paina sitä sitten uudelleen, jolloin voit jatkaa työskentelyä. Jos työkalu ei käynnisty, akku on ladattava.

### AKKUPAKKAUKSEN LATAAMINEN

*Viittaa kuvaan 1.*

Jos laturi ei lataa akkuja normaaliolosuhteissa, palauta sekä akkupakkaus että laturi tarkistettavaksi

lähimpään valtuutettuun huoltopisteeseen.

- Käytä akkupakkausta ainoastaan suositellun laturin kanssa.
- Kytke laturi virtalähteeseen. Pidä huoli siitä, että virtalähteen jännite on tavalliset **220V - 240V 50/60Hz, ainoastaan vaihtovirta.**
- Aseta akkupakkaus laturiin. Varmista, että akkupakkauksen harjanne osuu laturin loveen. Paina akkupakkausta alas siten, että sen kontaktit koskettavat laturin kontakteja.
- **Älä laita laturia tai akkupakkausta erittäin kuumaan tai kylmään paikkaan. Ne toimivat parhaiten normaalissa huonelämpötilassa.**

  **HUOM: Laturi ja akkupakkaus tulisi sijoittaa paikkaan, jonka lämpötila on välillä 10–38° C (50–100° F).**
- Akkupakkaus lämpiää ladattaessa hieman. Tämä on normaalia eikä merkitse, että siinä olisi vikaa.
- Kun akkupakkaus on ladattu, merkkivalo jää palamaan kunnes se irrotetaan laturista tai laturi irrotetaan virtalähteestä.
- Kun akut ovat täysin ladatut, irrota laturi virtalähteestä ja akkupakkaus laturista.

**KUUMAN AKKUPAKKAUKSEN LATAAMINEN**
Jos akkupakkaus on liian kuuma, alin ja keskimmäinen merkkivalo vilkkuu. Kun akkupakkaus jäähtyy 55° C:een (131° F), laturi aloittaa automaattisesti pikalatauksen.

**KYLMÄN AKKUPAKKAUKSEN LATAAMINEN**
Jos akkupakkaus on liian kylmä, alin ja keskimmäinen merkkivalo vilkkuu. Kun akkupakkaus lämpiää 0° C:een (32° F), laturi aloittaa automaattisesti pikalatauksen.

**KÄYTTÖ KYLMÄLLÄ SÄÄLLÄ**
Litium-ion-akkupakkausta voidaan käyttää -20° C (-4° F) saakka. Kytke akkupakkaus tuotteeseen ja ota se kevyeen käyttöön. Pakkaus lämpiää noin minuutissa, minkä jälkeen voit aloittaa normaalikäytön.

| MERKKIVALO | LATAUSTILA |
|---|---|
| Alin merkkivalo vilkkuu | Akku on 0-1/3 ladattu |
| Alin merkkivalo palaa tasaisesti, keskimmäinen vilkkuu | Akku on 1/3-2/3 ladattu |
| Alin ja keskimmäinen merkkivalo palavat tasaisesti, ylin vilkkuu | Akku on 2/3 ladattu tai täysin ladattu |
| Kaikki merkkivalot vilkkuvat | Viallinen akku |
| Alin merkkivalo vilkahtaa kerran noin 5 sekunnissa | Laturi on kytketty pistokkeeseen mutta akkupakkausta ei ole kytketty; laturi on valmiustilassa |
| Alin ja keskimmäinen merkkivalo vilkkuvat | Akun lämpötila on alle 0° C (32° F) tai yli 55° C (131° F) |
| Kaikki merkkivalot palavat tasaisesti | Täysin ladattu |

## HUOLTO JA KORJAUS

**Loukkaantumisvaara**

Vain ammattitaitoinen henkilö saa huoltaa, testata ja korjata tätä laitetta.

Tarvittaessa, ota yhteys asiakaspalveluun tai valtuutettuun huoltoliikkeeseen.

## SÄILYTYS

Säilytä latauslaitetta kuivassa tilassa, jonka lämpötila pysyy 10 – 25 °C välillä. Vältä

sen jättämistä liian kylmiin paikkoihin, esimerkiksi autoon koko yöksi. Varmista, ettei tuuletusaukkoihin pääse putoamaan roskia tai metallihiukkasia latauslaitteen säilytyksen aikana: tämä voi aiheuttaa vakavia ruumiinvammoja seuraavan käytön yhteydessä. Älä heitä raaka-aineita kotitalousjätteisiin vaan vie ne kierrätykseen. Ympäristönsuojelun kannalta työkalu, lisävarusteet ja pakkausmateriaali on lajiteltava.

## YMPÄRISTÖNSUOJELU

Älä heitä raaka-aineita kotitalousjätteisiin vaan vie ne kierrätykseen. Ympäristönsuojelun kannalta työkalu, lisävarusteet ja pakkausmateriaali on lajiteltava.

## SYMBOLI

| | |
|---|---|
| ⚠ | Turvavaroitus |
| V | Voltit |
| $min^{-1}$ | Kierrokset tai edestakaisliike per minuutti |
| ⎓ | Tasavirta |
| CE | CE-vastaavuus |

Lue ohjeet huolellisesti ennen laitteen käynnistämistä.

Kierrättäminen ei-toivottua

Käytöstä poistettavia sähkölaitteita ei pidä hävittää talousjätteiden mukana. Ne on mahdollisuuksien mukaan pantava kiertoon. Kierrätysohjeita antavat kunnan viranomaiset ja vähittäiskauppiaat.

## SIKKERHETSFORSKRIFTER

Dette apparatet skal ikke brukes av uerfarne personer uten tilsyn eller hvis de ikke har fått instrukser av en kvalifisert person. La aldri barn bruke apparatet.

**FORSIKTIGHETSREGEL**
Ladeapparatet skal brukes i overensstemmelse med grunnleggende sikkerhetsregler for å unngå fare for elektrisk støt, kroppsskader og brannsår

Vennligst les og følg denne bruksanvisningen før apparatet tas i bruk.

- Før apparatet tas i bruk skal det sjekkes at kabelen og støpselet ikke er skadet.
- Apparatet skal aldri være fuktig eller brukes i fuktige omgivelser.
- Bruk ikke apparatet hvis det har fått et slag eller er skadet på en eller annen måte.
- På grunn av varmen som oppstår under ladingen skal ikke ladeapparatet brukes på en brennbar overflate eller i brannfarlige omgivelser.
- Ikke dekk til luftehullene.
- Ta aldri apparatet fra hverandre på egen hånd. Usakkyndig sammenbygging av apparatet kan medføre fare for elektrisk støt eller brann.
- Trekk ut støpselet når ladeapparatet ikke brukes eller ved rengjøring.
- Bruk kun godkjente elektriske skjøteledninger som er i perfekt stand.
- Under ladingen, skal du påse at ventilasjonen er tilstrekkelig der du arbeider. Feilfunksjon av ladepparatet under oppladingen kan skyldes for høye bruks- og lagringstemperaturer. Temperaturer over +40°C skal unngås. Oppladinger i lukkede skap, i nærheten av varmekilder (radiator, sol, osv.) fører til varmeoppsamling som kan skade apparatet.
- Hvis batteriet ikke brukes over lengre tid må det tas ut av ladeapparatet og støpselet trekkes ut.
- Kontaktene til batteriet må dekkes til for å unngå kortslutninger som kan forårsakes av metall-gjenstander. Du unngår dermed faren for brann eller eksplosjon.

- Ikke nagle eller skru et element fast på apparatet. Nagler eller skruer kan skade beskyttelses-isoleringen. Vi anbefaler bruken av klebeetiketter.
- Lad kun opp originale batterier som anbefales i denne bruksanvisningen.
- Hvis kabelen er skadet, få den skiftet ut av et godkjent Ryobi serviceverksted for å unngå fare for ulykke.

**ADVARSEL**
Forsøk aldri å lade opp batterier som ikke kan lades opp.

**ADVARSEL**
For å unngå materielle skader, må du påse at strømnettets spenning svarer til den spenningen som står på apparatet.

## MONTERING

Dette apparatet krever ingen montering.

## BESKRIVELSE

1. Batteripakke (ekstrautstyr)
2. Lader
3. LED-lys
4. Nettstikkontakt

## TEKNISKE EGENSKAPER

| Modell | Spenning | Opptatt effekt | Batterikapasitet |
|---|---|---|---|
| AP4001 | 4 V | 220 V-240V, 50-60 Hz kun vekselstrøm | 1500 mAh |

## BETJENING

**ADVARSEL**

Vær alltid like forsiktig, selv når du er blitt kjent med apparatet. Husk at uforsiktighet i en brøkdel av et sekund er nok til at du kan skade deg selv alvorlig.

**ADVARSEL**

Bruk alltid sikkerhetsbriller eller vernebriller med sidebeskyttelse når du bruker verktøy. Hvis denne forskriften ikke overholdes, kan det forårsake utslynging av fremmedlegemer i øynene dine og alvorlige øyenskader.

**ADVARSEL**

Bruk ikke andre deler eller tilbehør enn de som anbefales av fabrikanten til dette apparatet. Bruken av deler eller tilbehør som ikke anbefales kan medføre fare for alvorlige personskader.

**FORSIKTIGHETSREGEL**

Lad alltid batteriene opp på et godt ventilert sted. Dekk aldri til luftehullene. Disse skal kunne sikre god ventilasjon.

### BATTERIENES EGENSKAPER

Ryobis 4V batterier er konstruert slik at litium-ion elementene er riktig beskyttet og har maksimal levetid. Hvis ditt oppladbare verktøy stopper under bruk, slipp strømbryteren og trykk på den igjen for å begynne på arbeidet igjen. Hvis verktøyet fortsatt ikke virker, skal batteriet lades opp igjen.

### LADE EN BATTERIPAKKE

*Se bilde 1.*

Dersom laderen ikke lader opp batteripakken under vanlige forhold, leverer du batteripakken og laderen hos ditt nærmeste autoriserte servicesenter for elektrisk kontroll

- Bruk batteripakken kun med anbefalt lader.
- Koble laderen til strømforsyningen. Kontroller at strømforsyningen har vanlig husholdningsspenning,

**kun 220 - 240V 50/60Hz, AC (vekselstrøm).**

- Sett batteripakken inn i laderen. Kontroller at utbuktningen på batteripakken er i flukt med gropen på laderen. Trykk ned batteripakken for at kontaktene på batteripakken skal berøre kontaktene på laderen fullstendig.
- **Du må ikke sette laderen og batteripakken på et sted der det er meget varmt eller kalt. De gir best ytelse ved vanlig romtemperatur.**
  **ANMERKNING: Laderen og batteripakken bør settes på det sted der omgivelsestemperaturen ligger på mellom 10°C og 38°C .**
- Når man tar på batteripakken, vil den kjennes noe varmt under lading. Dette er normalt og betyr ikke at det foreligger et problem.
- Etter ladingen er fullført, vil LED-lyset stå på inntil batteripakken er tatt ut av laderen eller laderen er koblet fra strømforsyningen.
- Når batteripakken er ladet helt opp, kobles laderen fra strømforsyningen og batteripakken tas ut av laderen.

**LADE EN VARM BATTERIPAKKE**
Dersom batteripakken er mer enn normalt varm, vil nedre og midterste LED-lys blinke. Når batteripakken har kjølnet ned til ca. 55°C, vil laderen automatisk starte opp i hurtiglademodus.

**LADE EN KALD BATTERIPAKKE**
Dersom batteripakken er kaldere enn normalt, vil nedre og midterste LED-lys blinke. Når batteripakken har blitt varmet opp til over 0°C, vil laderen automatisk starte opp i lademodus

**BRUK I KALDT VÆR**
Lithium-ion batteripakken kan brukes på temperaturer ned til -20°C. Sett batteripakken i et produkt og start produktet i lettere eller saktere drift. Etter ca. et minutt, er batteripakken varmet opp og du kan begynne å bruke produktet normalt.

| LED FUNKSJONER | LADESTATUS |
|---|---|
| Nedre LED blinker | Batteripakken er ladet mellom 0-1/3 |
| Nedre LED er på, midtre LED blinker | Batteripakken er ladet 1/3-2/3 |
| Nedre og midtre LED-er er på, øvre LED blinker | Batteripakken er 2/3 til helt ladet. |
| Alle LED-er blinker | Feil på batteripakken |
| Nedre LED blinker hvert 5. sekund | Lader er koblet til, ingen batteripakke i laderen eller laderen er i hvilemodus |
| Nedre og midtre LED blinker | Batteritemperaturen er under 0°C eller over 55°C |
| Alle LED-er er på | Ladet helt |

## VEDLIKEHOLD OG REPARASJON

**Fare for skader**
Dette apparatet skal kun vedlikeholdes, testes og repareres av en kvalifisert tekniker.
Om nødvendig kan du henvende deg til vår kundeservice eller et godkjent serviceverksted.

## OPPBEVARING

Rydd laderen på et tørt sted, der temperaturen er på mellom 10 og 25°C. Unngå å la den ligge på for kalde steder, for eksempel i en bil om natten. Påse at metallspon eller partikler ikke kan falle ned i luftehullene når laderen er ryddet bort: Det kan nemlig forårsake alvorlige kroppsskader ved neste bruk.

## MILJØVERN

Resirkuler råmaterialer istedenfor å kaste dem i søppelen. Verktøyet, tilbehørene og emballasjen bør sorteres for miljøvennlig resirkulering.

## SYMBOL

| | |
|---|---|
| | Sikkerhetsalarm |
| V | Volt |
| $min^{-1}$ | Omdreininger eller pendelbevegelse pr minutt |
| ⎓ | Likestrøm |
| | CE samsvar |
| | Vennligst les instruksjonene nøye før du starter maskinen. |
| | Resirkulering uønsket |
| | Avfall fra elektriske produkter skal ikke kastes sammen med husholdningsavfall. Vennligst resirkuler ved eksisterende avfallsbehandlingssted. Undersøk hos dine lokale myndigheter eller forhandler for råd om resirkulering. |

## ТЕХНИКА БЕЗОПАСТНОСТИ

Перед эксплуатации данного устройства внимательно ознакомьтесь и соблюдайте инструкцию, а также технику безопасности. Не давайте детям пользоваться зарядным устройством.

**ВНИМАНИЕ!**
Во избежание удара током, ожогов и травм, зарядным устройством следует пользоваться, соблюдая основные правила техники безопасности.

Прежде чем пользоваться зарядным устройством, внимательно ознакомьтесь и соблюдайте инструкцию по эксплуатации.

- Перед использованием проверьте целостность сетевого шнура и вилки.
- Устройство должно быть всегда сухим, им нельзя пользоваться в сырых местах.
- Не пользуйтесь устройством, если оно получило повреждено.
- Ввиду того, что при работе устройство выделяет тепло, им нельзя пользоваться на легко воспламеняемых поверхностях или в огнеопасной среде.
- Никогда не перекрывайте свободное поступление воздуха через вентиляционные отверстия.
- Никогда не разбирайте устройство сами. Неправильная сборка зарядного устройства может повлечь поражение током или пожар.
- В нерабочее время и во время чистки отключайте зарядное устройство из сети.
- Пользуйтесь только стандартными удлинителями без повреждений.
- Место, в котором используется или хранится зарядное устройство, должно хорошо проветриваться. Высокая температура воздуха при работе или хранении устройства может вызвать его поломку. Избегайте температуры воздуха выше 40 ºC. Если зарядное устройство используется или храниться в замкнутом пространстве или рядом с источником

тепла, накопившееся тепло может повредить зарядное устройство.

- При долгом простое аккумулятора вынимайте его из зарядного устройства и отключайте зарядное устройство из сети.
- Контакты аккумулятора должны быть защищены от металлических предметов, которые могут привести к короткому замыканию. Это поможет избежать пожара и взрыва.
- Не крепите к зарядному устройству никаких предметов с помощью винтов и заклепок. Заклепки и винты могут нарушить изоляцию корпуса. Рекомендуется пользоваться наклейками.
- Заряжайте в устройстве только аккумуляторы, рекомендованные в настоящем руководстве.
- Во избежание несчастных случаев меняйте поврежденные сетевые шнуры только в фирменном центре технического обслуживания.

**ВНИМАНИЕ!**
Не пытайтесь заряжать одноразовые аккумуляторы в данном зарядном устройстве.

**ВНИМАНИЕ!**
Напряжение питания в сети соответствовало номинальному напряжению, указанному на зарядном устройстве.

## СБОРКА

Зарядное устройство поставлено в сборе.

## ОПИСАНИЕ

1. Аккумуляторная батарея (,ÌÂ ÍÓÏÔÎÂÍÚ‡)
2. Зарядное устройство
3. Светодиоды
4. Штепсельная розетка

## ТЕХЕНИЧЕСКИЕ ХАРАКТЕРИСТИКИ

| Модель | Напряжение | Потребляемая мощность | Мощность аккумулятора |
|---|---|---|---|
| AP4001 | 4 V | только 220– 240 В, 50–60 Гц переменного тока | 1500 mAh |

## ЭКСПЛУАТАЦИЯ

**ВНИМАНИЕ!**
Используя зарядное устройство будьте внимательны. Помните, это технически сложное устройство, неправильная эксплуатация может привести к тяжелым последствиям.

**ВНИМАНИЕ!**
При работе с инструментом всегда пользуйтесь средствами защиты. При несоблюдении этого правила техники безопасности посторонние предметы могут попасть в глаза и вызвать тяжелые глазные травмы.

**ВНИМАНИЕ!**
Пользуйтесь только рекомендованными изготовителем деталями и аксессуарами. Использование других деталей и аксессуаров ведет к тяжелым травмам.

**ВНИМАНИЕ!**
Заряжайте аккумуляторы в хорошо проветриваемом помещении. Никогда не закрывайте вентиляционные отверстия. Они должны обеспечивать хорошее поступление воздуха.

### ХАРАКТЕРИСТИКИ АККУМУЛЯТОРОВ

В аккумуляторах 4 В марки Ryobi литий-ионные элементы надежно защищены. Они имеют максимальный срок службы.

Если аккумуляторный инструмент остановился во время работы, отпустите курок, затем снова

нажмите на курок и продолжайте работу. Если инструмент не продолжает работать, следует зарядить аккумулятор.

**ЗАРЯДКА АККУМУЛЯТОРНОЙ БАТАРЕИ**

См. Рис. 1.

Если зарядное устройство не заряжает аккумуляторную батарею в обычных условиях, обратитесь в ваш ближайший Авторизированный центр сервисного обслуживания для проверки электросхемы.

- Используйте аккумуляторную батарею только с рекомендованным зарядным устройством.
- Подключите зарядное устройство к сети электропитания. Убедитесь, что в сети электропитания нормальное напряжение 220-240 В 50/60 Гц, только переменного тока.
- Вставьте аккумуляторную батарею в зарядное устройство. Убедитесь, что выступ на аккумуляторной батарее совпадает с прорезью в зарядном устройстве. Нажмите на аккумуляторную батарею так, чтобы ее контакты сопрекоснулись с контактами зарядного устройства.
- **Не храните и не используйте зарядное устройство и аккумуляторную батарею в местах с высоким или низким уровнем температуры. Данные устройства предназначены для эксплуатации и хранения при комнатной температуре.**

  **ПРИМЕЧАНИЕ: Зарядное устройство и аккумуляторная батарея должны храниться в помещении, температура которого больше 10°C, но меньше 38°C.**
- Во время зарядки аккумуляторная батарея немного нагревается. Это нормально и не является признаком какой бы то ни было неисправности.
- После завершения зарядки светодиоды будут гореть до тех пор, пока аккумуляторная батарея не будет снята из зарядного устройства или зарядное устройство не будет отсоединено от сети электропитания.
- Когда аккумуляторная батарея полностью зарядится, отсоедините зарядное устройство от сети электропитания и снимите аккумуляторную батарею из зарядного устройства.

**ЗАРЯДКА НАГРЕТОЙ АККУМУЛЯТОРНОЙ БАТАРЕИ**

Если температура аккумуляторной батареи поднимется выше нормы обычной температуры, нижний и центральный светодиоды замигают. Если аккумуляторная батарея остынет примерно до 55°C, зарядное устройство автоматически переключится в режим быстрой зарядки.

**ЗАРЯДКА ОХЛАЖДЕННОЙ АККУМУЛЯТОРНОЙ БАТАРЕИ**

Если температура аккумуляторной батареи опустится ниже нормы обычной температуры, нижний и центральный светодиоды замигают. Когда аккумуляторная батарея нагреется до температуры выше 0°C, зарядное устройство автоматически переключится в режим зарядки.

**РАБОТА В ХОЛОДНУЮ ПОГОДУ**

Литий-ионная аккумуляторная батарея может использоваться при температурах до -20°C. Вставьте аккумуляторную батарею в изделие и используйте его с легким режимом работы. Примерно через минуту аккумуляторная батарея придет в состояние готовности и заработает в нормальном режиме.

| ИДИКАЦИЯ СВЕТОДИОДОВ | СОСТОЯНИЕ ЗАРЯДКИ |
|---|---|
| Нижний светодиод мигает | Батарея заряжена на 0-1/3 |
| Нижний светодиод горит, центральный светодиод мигает | Батарея заряжена на 1/3-2/3 |
| Нижний и центральный светодиоды горят, верхний светодиод мигает | Батарея заряжена на 2/3 – полностью заряжена |

| | |
|---|---|
| Все светодиоды мигают | Батарея неисправна |
| Нижний светодиод мигает раз в 5 секунд | Зарядное устройство подключено к сети, нет батареи в зарядном контейнере; или зарядное устройство в режиме ожидания |
| Нижний и центральный светодиод мигают | Температура батареи ниже 0°C или выше 55°C |
| Горят все светодиоды | Полная зарядка |

## ОБСЛУЖИВАНИЕ И РЕМОНТ

ВНИМАНИЕ!
Обслуживание, проверки и ремонт зарядного устройства должны выполняться только в центре технического обслуживания Ryobi .

При необходимости обратитесь в ближайший центр технического обслуживания Ryobi

## ХРАНЕНИЕ

Храните зарядное устройство в сухом месте с температурой от 10 до 25°C. Не оставляйте его в слишком холодных местах, например в автомобиле на ночь. Следите за тем, чтобы при хранении зарядного устройства металлическая пыль или стружка не могла попасть в вентиляционные жалюзи: это может привести к тяжелым травмам при последующем использовании зарядного устройства.

## ЗАЩИТА ОКРУЖАЮЩЕЙ СРЕДЫ

Не выбрасывайте использованные аккумуляторы и зарядные устройства. Сдавайте их в переработку. Для защиты окружающей среды сортируйте отходы.

## УСЛОВНЫЕ ОБОЗНАЧЕНИЯ

Сигнал Внимание!

V Вольт

$min^{-1}$ Обороты в минуту

⎓ Постоянный ток

CE Соответствие требованиям CE

Перед использованием устройства внимательно ознакомьтесь с данной инструкцией.

Утилизация нежелательна

Отработанная электротехническая продукция должна уничтожаться вместе с бытовыми отходами. Утилизируйте, если имеется специальное техническое оборудование. По вопросам утилизации проконсультируйтесь с местным органом власти или предприятием розничной торговли.

## WYMAGANIA BHP

Urządzenie to nie może być używane przez osoby niedoświadczone bez nadzoru czy instrukcji od osoby wykwalifikowanej. Nie pozwalajcie dzieciom, by bawiły się tym urządzeniem.

**UWAGA**
Ładowarki powinno się używać w poszanowaniu podstawowych zasad bezpieczeństwa, w celu uniknięcia ryzyka porażenia prądem elektrycznym, skaleczenia czy oparzenia

Przed użyciem tego urządzenia, należy przeczytać i przestrzegać niniejszych zaleceń.

- Przed użyciem urzadzenia, należy sprawdzić czy przewód zasilający i wtyczka nie są uszkodzone.
- To urządzenie nie powinno być nigdy wilgotne ani używane w otoczeniu wilgotnym.
- Nie używajcie urządzenia, które zostało uderzone, czy uszkodzone w jakikolwiek sposób.
- Z powodu ciepła generowanego podczas ładowania, ładowarka nie powinna być używana na powierzchni palnej czy też w otoczeniu palnym.
- Nigdy nie zatykajcie szczelin wentylacyjnych.
- Nie demontujcie nigdy urządzenia we własym zakresie. Ponowne niepoprawne zmontowanie urządzenia może pociągnąć za sobą ryzyko porażenia prądem elektrycznym czy pożaru.
- Wyłączcie ładowarkę kiedy jej nie używacie lub kiedy ją czyścicie.
- Używajcie jedynie dopuszczonych przedłużaczy elektrycznych i w doskonałym stanie.
- Upewnijcie się czy podczas ładowania miejsce, w którym pracujecie jest wystarczająco przewietrzone. Złe funkcjonowanie ładowarki podczas ładowania może być spowodowane zbyt wysoką temperaturą używania czy przechowywania. Należy unikać temperatur ponad 40°C. Ładowanie w zamknięj szafce w pobliżu źródła ciepła (grzejniki, bezpośrednie nasłonecznienie itd) może doprowadzić do zjawiska akumulacji ciepła grożącego uszkodzeniem urządzenia.
- Jeżeli nie używacie akumulatora przez dłuższy czas, wyjmijcie go z ładowarki i wyłączcie ładowarkę.

- Należy zabezpieczyć płytki stykowe akumulatora, aby uniknąć spowodowania zwarcia przez przedmioty metalowe. W ten sposób unikniecie ryzyka pożaru czy wybuchu.
- Nie przymocowujcie żadnego elementu na urządzeniu przy pomocy nitów czy śrub. Nity i śrubki mogłyby spowodować nieskuteczność obudowy izolacyjnej. Zalecamy etykiety samoprzylepne.
- Ładujcie jedynie oryginalne akumulatory zalecane w tym podręczniku obsługi.
- Jeżeli przewód zasilający jest uszkodzony, należy go oddać do wymiany do Autoryzowanego Punktu Serwisowego, aby uniknąć ryzyka wypadku.

**OSTRZEŻENIE**
Nigdynie próbujcie ładować baterii, które się nie nadają do ładowania.

**OSTRZEŻENIE**
Celem uniknięcia szkód materialnych, sieciowe napięcie zasilające musi odpowiadać napięciu wskazanemu na urządzeniu.

## MONTAŻ

Przy tym urządzeniu nie ma potrzeby montowania.

## OPIS

1. Bateria (nie objęty dostawą)
2. Ładowarka
3. Diody LED
4. Gniazdko elektryczne

## PARAMETRY TECHNICZNE

| Model | Napięcie | Pochłaniane zasilanie | Pojemność elektryczna akumulatora |
|---|---|---|---|
| AP4001 | 4 V | jedynie 220V-240 V, 50-60 Hz CA | 1500 mAh |

## SPOSÓB UŻYCIA

**OSTRZEŻENIE**
Nawet po dokładnym zaznajomieniu się z waszym urządzeniem, bądźcie ostrożni. Nigdy nie zapomnijcie, że wystarczy ułamek sekundy nieuwagi, aby doszło do poważnego zranienia.

**OSTRZEŻENIE**
Kiedy używacie narzędzi, zakładajcie zawsze okulary ochronne lub okulary zabezpieczające wyposażone w boczne osłony. W razie nie spełnienia tych wymagań może dojść do odrzutu obcego ciała do oczu, co grozi poważnym skaleczeniem oka.

**OSTRZEŻENIE**
Do tego urządzenia używajcie jedynie części i akcesoriów zalecanych przez producenta. Używanie niezalecanych części i akcesoriów może pociągnąć za sobą ryzyko poważnych obrażeń ciała.

**UWAGA**
Baterie akumulatorowe powinny być ładowane w należycie przewietrzonym pomieszczeniu. Nigdy nie zatykajcie szczelin wentylacyjnych. Ich zadaniem jest zapewnienie odpowiedniej wentylacji.

**PARAMETRY TECHNICZNE BATERII AKUMULATOROWYCH**

Baterie akumulatorowe 4V firmy Ryobi zastały zaprojektowane w taki sposób, by elementy litowo- jonowe były należycie zabezpieczone i z myślą o maksymalnej długotrwałości produktu.

Jeżeli wasze narzędzie akumulatorowe zatrzyma się w trakcie używania go, zwolnijcie palec ze spustu i ponownie naciśnijcie na spód, by móc dalej pracować. Jeżeli narzędzie dalej nie działa, to bateria akumulatorowa jest rozładowana.

**ŁADOWANIE BATERII** *(Zobacz: rysunek 1)*

Jeżeli w normalnych warunkach ładowarka nie ładuje baterii, prosimy zwrócić zarówno baterię i

ładowarkę do najbliższego autoryzowanego centrum serwisowego, gdzie zostanie dokonana kontrola sprawności elektrycznej tych urządzeń.

- Używać baterii jedynie z zalecaną ładowarką.
- Podłączyć ładowarkę do zasilania. Upewnić się, że napięcie źródła zasilania to zwykłe napięcie stosowane w gospodarstwach domowych - tylko prąd przemienny 220V - 240V 50/60Hz.
- Włożyć baterię do ładowarki. Upewnić się, że wypustka na baterii jest dopasowana do wyżłobienia w ładowarce. Docisnąć baterię w taki sposób, aby mieć pewność, że styki baterii zostały prawidłowo połączone ze stykami w ładowarce.
- **Nie umieszczać ładowarki ani baterii w miejscach, gdzie panuje skrajnie niska lub wysoka temperatura. Optymalnie działają one w temperaturze pokojowej.**

  **UWAGA: Ładowarkę i baterię należy umieścić w miejscu, gdzie panuje temperatura w granicach od 10°C do 38°C.**
- Bateria podczas ładowania lekko się nagrzewa (jest ciepła w dotyku). Jest to zjawisko normalne i nie stanowi problemu.
- Gdy ładowanie jest zakończone, diody LED pozostaną włączone do czasu wyjęcia baterii z ładowarki lub do czasu odłączenia ładowarki od zasilania.
- Gdy bateria jest w pełni naładowana, odłączyć ładowarkę od zasilania i wyciągnąć baterię z ładowarki.

**ŁADOWANIE ROZGRZANEJ BATERII**

Jeżeli temperatura baterii jest wyższa od normalnej, miga dolna i środkowa dioda LED. Gdy bateria ostygnie do temperatury około 55°C, ładowarka automatycznie rozpocznie tryb szybkiego ładowania.

**ŁADOWANIE ZIMNEJ BATERII**

Jeżeli temperatura baterii jest niższa od normalnej, miga dolna i środkowa dioda LED. Gdy bateria rozgrzeje się do temperatury powyżej 0°C, ładowarka automatycznie rozpocznie ładowanie.

**DZIAŁANIE W NISKICH TEMPERATURACH**

Bateria litowo-jonowa może być używana w temperaturach sięgających do -20°C. Zamontować baterię w urządzeniu i używać do lekkich zastosowań. Po upływie około minuty bateria rozgrzeje się i będzie działać normalnie.

| CZYNNOŚĆ DIOD LED | STAN ŁADOWANIA |
|---|---|
| Miga dolna dioda | Bateria naładowana w zakresie 0-1/3 |
| Świeci dolna dioda, miga środkowa dioda | Bateria naładowana w zakresie 1/3-2/3 |
| Świeci dioda dolna i środkowa, miga dioda górna | Bateria naładowana w zakresie 2/3 – pełna. |
| Migają wszystkie diody | Uszkodzona bateria |
| Dolna dioda miga raz na 5 sekund | Ładowarka włączona do zasilania, brak baterii w porcie lub ładowarka w trybie uśpienia |
| Miga dolna i środkowa dioda | Temperatura baterii poniżej 0°C lub powyżej 55°C |
| Świecą się wszystkie diody | Bateria w pełni naładowana |

## KONSERWACJA I NAPRAWY

**Ryzyko zranienia**

Jedynie wykwalifikowany technik może przeprowadzać konserwację, testy i naprawy tego

urządzenia.

W razie potrzeby, skontaktujcie się z naszym działem klienta lub Autoryzowanym Punktem Serwisowym.

## PRZECHOWYWANIE

Przechowujcie ładowarkę w miejscu suchym, gdzie temperatura zawiera się od 10 do 25°C. Unikajcie pozostawiania jej w miejscach zbyt zimnych, na przykład w samochodzie przez noc. Upewnijcie się, że przy przechowywaniu ładowarki nie ma ryzyka, by do szczelin wentylacyjnych wpadły cząsteczki czy wiórki metalowe, gdyż to mogłoby spowodować poważne zranienie przy następnym użyciu.

## OCHRONA ŚRODOWISKA

Surowce należy oddawać do recyklingu zamiast wyrzucać je na śmieci. Z myślą o ochronie środowiska, narzędzie, akcesoria i opakowania powinny być sortowane.

## SYMBOL

| | |
|---|---|
| ⚠ | Alarm bezpieczeństwa |
| V | Napięcie |
| $min^{-1}$ | Ilość cykli lub obiegów na minutę |
| ⎓ | Prąd stały |

Zgodność CE

Przed uruchomieniem urządzenia prosimy uważnie przeczytać instrukcję

Po wykorzystaniu poddawać recyklingowi

Zużyte produkty elektryczne nie powinny być utylizowane z odpadami domowymi. Prosimy poddawać recyklingowi w odpowiednich miejscach. Informacje o właściwych metodach recyklingu można uzyskać u władz lokalnych lub sprzedawcy.

## BEZPEČNOSTNÍ POKYNY

Tento přístroj nepatří do rukou nezkušených osob bez poučení kvalifikovaným uživatelem. Nenechávejte děti hrát si s nabíječkou.

**VAROVÁNÍ**
Při používání nabíječky je třeba dodržovat základní bezpečnostní pravidla, abyste se vyvarovali popáleninám, nebezpečí úrazu elektrickým proudem nebo jinému zranění.

Než začnete přístroj používat, přečtěte si následující pokyny a dodržujte je.

- Před použitím zkontrolujte, zda není poškozen napájecí kabel nebo kabelová koncovka.
- Nabíječka nikdy nesmí být vlhká a nesmí se používat ve vlhku.
- Nepoužívejte nabíječku, která spadla na zem nebo která je jakkoliv poškozená.
- Vzhledem k tomu, že při nabíjení vzniká teplo, nabíječku nepokládejte při nabíjení na hořlavou plochu ani do blízkosti výbušných látek.
- Větrací otvory musí zůstat volné.
- Nabíječku nikdy sami nerozebírejte. Při nesprávné montáži nabíječky existuje nebezpečí úrazu elektrickým proudem nebo vzniku požáru.
- Odpojte nabíječku z elektrické sítě, pokud ji nepoužíváte nebo při čištění.
- Používejte pouze schválené elektrické kabely v perfektním technickém stavu.
- Při nabíjení se ujistěte, že v místě, kde pracujete, je zajištěno dostatečné větrání. Funkční problémy při dobíjení akumulátoru mohou být zapříčiněny nadměrnými provozními nebo skladovacími teplotami. Vyvarujte se teplotám nad +40°C. Nabíjení prováděné v uzavřených skříních nebo v blízkosti zdrojů tepla (topení, na slunci) může vést ke kumulaci tepla, které může způsobit poškození přístroje.
- Pokud nebudete používat akumulátorovou baterii delší dobu, nenechávejte ji v nabíječce a nabíječku vždy odpojte ze zásuvky elektrické sítě.
- Je nutné chránit kontakty baterie, aby nedošlo k vytvoření krátkého spojení, které může být

zapříčiněno kovovými předměty. Vyhnete se tak nebezpečí požáru.

- Na nabíječku nešroubujte žádné přídavné prvky. Nýty nebo šrouby by mohly porušit izolaci krytu nabíječky. Pokud chcete na nabíječku připevnit nějakou informaci, použijte pouze nálepky.
- Nabíječku používejte pouze s uvedeným typem dobíjecích článků.
- Pokud je napájecí kabel poškozen, je nutné ho nechat bez prodlení vyměnit v autorizované opravně. Jinak se vystavujete nebezpečí úrazu elektrickým proudem.

**UPOZORNĚNÍ**
Nikdy se nepokoušejte dobíjet jednorázové nedobíjecí baterie.

**UPOZORNĚNÍ**
Abyste nezpůsobili materiální škody, ujistěte se, že napětí v elektrické síti odpovídá hodnotě napětí uvedené na nabíječce.

## MONTÁŽ

Nabíječka je dodávána již smontovaná.

## POPIS

1. Bateriový modul (není dodán)
2. Nabíječka
3. LED diody
4. Síťová zásuvka

## TECHNICKÉ ÚDAJE

| Model | Napětí | Příkon | Kapacita akumulátorové baterie |
|---|---|---|---|
| AP4001 | 4 V | 220-240 V, 50-60 Hz, střídavé napětí | 1500 mAh |

## POUŽITÍ

**UPOZORNĚNÍ**
I když se dobře seznámíte s přístrojem, nikdy nepřestávejte být opatrní. Nezapomeňte, že i pouhý okamžik nepozornosti může být příčinou závažného úrazu.

**UPOZORNĚNÍ**
Z bezpečnostních důvodů používejte při práci uzavřené ochranné brýle (s boční ochranou). Nedodržení tohoto bezpečnostního pokynu může způsobit vniknutí cizích těles do očí a vážné poškození zraku.

**UPOZORNĚNÍ**
Používejte pouze náhradní díly a příslušenství doporučené výrobcem. Používání jiných než doporučených dílů a příslušenství může být příčinou závažného zranění.

**VAROVÁNÍ**
Dobíjecí články dobíjejte pouze v dobře větrané místnosti. Větrací otvory musí zůstat volné. Větrací otvory zajišťují potřebné chlazení aku článku vzduchem během jeho nabíjení.

**TECHNICKÉ VLASTNOSTI AKUMULÁTORŮ**

Koncepce akumulátorových baterií 4V Ryobi umožňuje dokonalou ochranu Li-Io článků a jejich maximální životnost.

Pokud se nářadí zastaví při práci, pusťte na chvíli spouštěč a znovu ho stiskněte, pak pokračujte v práci. Pokud se nářadí neuvede do provozu, akumulátorovou baterii je nutné dobít.

**NABÍJENÍ BATERIOVÉHO MODULU** (Viz obrázek 1.)
Pokud za normálních okolností nabíječka bateriový modul nenabíjí, navštivte nejbližší autorizovaný servis a bateriový modul i nabíječku nechejte zkontrolovat.

- Bateriový modul nabíjejte pouze v doporučené nabíječce.
- Zapojte nabíječku do síťové zásuvky. Ujistěte se, že napájecí soustava odpovídá běžnému

domovnímu rozvodu - pouze střídavé napětí 220 V - 240 V, 50/60 Hz.

- Vložte bateriový modul do nabíječky. Dbejte, aby vyvýšený pruh na bateriovém modulu byl srovnán se žlábkem v nabíječce. Zatlačte dolů bateriový modul tak, aby se kontakty na baterii bezpečně dotýkaly kontaktů v nabíječce.
- Nabíječku ani bateriový modul neukládejte do příliš teplého nebo studeného prostředí. Nejlépe budou pracovat při běžné pokojové teplotě.
  POZNÁMKA: Bateriový modul i nabíječku je nutné uchovávat na místě, kde se teplota pohybuje v rozsahu od 10°C do 38°C.
- Během nabíjení se bateriový modul na dotyk lehce zahřeje. Tento jev je normální a nejedná se o závadu.
- Po dokončení nabíjení zůstanou LED diody svítit, dokud bateriový modul nebude z nabíječky vyjmut nebo nabíječka odpojena od síťového napětí.
- Jakmile je bateriový modul zcela nabitý, odpojte nabíječku od síťového napětí a bateriový modul z nabíječky vyjměte.

**NABÍJENÍ HORKÉHO BATERIOVÉHO MODULU**

Jestliže teplota bateriového modulu přesahuje povolenou hodnotu, dolní a střední LED diody budou blikat. Jakmile teplota bateriového modulu poklesne na teplotu asi 55°C, nabíječka se automaticky přepne do režimu rychlého nabíjení.

**NABÍJENÍ STUDENÉHO BATERIOVÉHO MODULU**

Jestliže teplota bateriového modulu poklesne pod povolenou hodnotu, dolní a střední LED diody budou blikat. Po zahřátí bateriového modulu na teplotu vyšší než 0°C se nabíječka automaticky přepne do režimu rychlého nabíjení.

**PROVOZ ZA CHLADNÉHO POČASÍ**

Lithium-iontový bateriový modul lze používat i za teploty -20°C. Vložte bateriový modul do zařízení a používejte je v režimu nízkého výkonu. Asi po minutě se bateriový modul zahřeje a začne normálně pracovat.

| FUNKCE LED DIOD | STAV NABÍJENÍ |
|---|---|
| Dolní LED dioda bliká. | Bateriový modul je vybitý nebo nabitý na 1/3. |
| Dolní LED dioda svítí, střední LED dioda bliká. | Bateriový modul je nabitý v rozsahu 1/3-2/3. |
| Dolní a střední LED diody svítí, horní LED dioda bliká. | Bateriový modul je nabitý na více než 2/3 nebo je zcela nabitý. |
| Všechny LED diody blikají. | Vadný bateriový modul |
| Dolní LED dioda bliká každých 5 sekund. | Nabíječka je připojena k síťovému napětí, ale není do ní vložen bateriový modul nebo je nabíječka nastavena do úsporného režimu. |
| Dolní a střední LED diody blikají. | Teplota bateriového modulu je nižší než 0°C, nebo vyšší než 55°C. |
| Všechny LED diody svítí. | Zcela nabitý bateriový modul |

## ÚDRŽBA A OPRAVY

**Nebezpečí úrazu**
Údržbu, zkoušení a opravu nabíječky smí provádět jen kvalifikovaný odborník.

V případě potřeby se obraťte na naše zákaznické centrum nebo na autorizovanou opravnu.

## USKLADNĚNÍ

Nabíječku uložte na suché místo, kde se teplota pohybuje od 10 do 25 °C. Nevystavujte nabíječku příliš nízkým teplotám, například ji nenechávejte v zimě přes noc ve vozidle. Ujistěte se, že se do větracích otvorů v nabíječce nemohou dostat kovové piliny, když je nabíječka uložená: při příštím zapojení nabíječky do elektrické zásuvky byste se mohli vážně zranit.

## OCHRANA ŽIVOTNÍHO PROSTŘEDÍ

V rámci možností neodhazujte vysloužilý přístroj nebo jeho části do domovního odpadu a snažte se o jejich recyklaci. V souladu s předpisy na ochranu životního prostředí odkládejte vysloužilé nářadí, příslušenství i obalový materiál do tříděného odpadu.

## SYMBOL

| | |
|---|---|
| ⚠ | Bezpečnostní výstraha |
| V | Volty |
| $min^{-1}$ | Otáčky nebo výměny za minutu |
| ⎓ | Stejnosměrný proud |
| CE | Shoda CE |

Před spuštěním přístroje si řádně přečtěte pokyny.

Recyklujte nepotřebné

Odpad elektrických výrobků se nesmí likvidovat v domovním odpadu. Recyklujte prosím na sběrných místech. Ptejte se u místních úřadů nebo prodejce na postup při recyklaci.

## BIZTONSÁGI ELŐÍRÁSOK

Ezt a készüléket nem használhatják gyakorlatlan személyek felügyelet nélkül, ill. ha nem kaptak kioktatást egy felelős, képzett személytől. Ne hagyja, hogy gyermekek játsszanak ezzel a készülékkel.

**FIGYELEMFELHÍVÁS**
A töltő üzemeltetését az alapvető biztonsági szabályok betartásával kell végezni az áramütések, testi- és égési sérülések elkerülése érdekében.

Kérjük, a készülék használatbavétele előtt olvassa el és tartsa be a jelen utasításokat.

- A készülék használata előtt ellenőrizze, hogy az elektromos tápvezeték és a dugasz nem sérültek-e.
- A készüléket soha engedje, hogy nedves legyen, és ne használja azt nedves, párás környezetben.
- Ne használja ezt a készüléket, ha az megütődött vagy bármilyen más módon megsérült.
- A töltés során hő szabadul fel, ezért nem szabad a töltőt gyúlékony felületen ill. tűzveszélyes környezetben használni.
- Soha ne fedje le a szellőzőnyílásokat.
- Soha ne szerelje szét, ne bontsa meg a készüléket saját kezűleg. A készülék helytelen szét- / összeszerelése áramütést és tüzet okozhat.
- Húzza ki az aljzatból a vezetéket (szüntesse meg az elektromos csatlakoztatást), ha nem használja, vagy tisztítja a töltőt.
- Kizárólag szabványos, kifogástalan állapotban lévő elektromos hosszabbítót használjon.
- Bizonyosodjon meg arról, hogy a töltés alatt elegendő az adott helyiség szellőzése. A szélsőséges használati és tárolási hőmérséklet a töltő rossz működését válthatja ki a töltés során. Kerülni kell a + 40°C-nál magasabb hőmérsékletet. A zárt szekrényben-, hőforrások (radiátor, közvetlen napsugárzás) stb. közelében történő töltés által a hő felgyülemlik, ami károsíthatja a készüléket.
- Ha hosszabb időtartamon keresztül nem használja az akkumulátort, vegye ki a töltőből és húzza ki ez utóbbit a dugaszoló aljzatból.
- Az akkumulátor sarkait védeni kell, hogy fémtárgyak ne zárhassák azokat rövidre. Ezáltal elkerülheti

a tűz- és robbanásveszélyt.

- Semmit ne rögzítsen a készülékre szegecsek és csavarok segítségével. A szegecsek és csavarok hatástalaníthatják a töltő szigetelő dobozát. Ezek helyett öntapadó címkézést javaslunk.
- Kizárólag a jelen kézikönyvben előírt, eredeti akkumulátorok töltését végezze a készülékkel.
- Ha a hálózati tápvezeték megrongálódott, a balesetveszély elkerülése érdekében cseréltesse ki egy hivatalos (szerződött) Szerviz Központban.

**FIGYELMEZTETÉS**
Soha ne próbáljon töltővel nem újratölthető elemeket / akkumulátorokat tölteni.

**FIGYELMEZTETÉS**
Az anyagi károk elkerülése érdekében ügyeljen arra, hogy a használt hálózati tápfeszültség paraméterei egyezzenek a készülék típustábláján jelzett értékekkel.

## ÖSSZESZERELÉS

A készülék semmilyen összeszerelési műveletet sem igényel.

## A KÉSZÜLÉK RÉSZEI

1. Akkumulátor (nincs mellékelve)
2. Töltő
3. LED-ek
4. Csatlakozó

## MŰSZAKI ADATOK

| Típus | Feszültség | Bemeneti feszültség | Akkumulátor kapacitás |
|---|---|---|---|
| AP4001 | 4 V | 220 V- 240V, 50-60 Hz, AC (váltóáram) kizárólag | 1500 mAh |

## HASZNÁLAT

**FIGYELMEZTETÉS**
A készülék kiismerése ne késztesse figyelmének csökkentésére. Soha ne feledje, hogy egy pillanatnyi figyelmetlenség is elegendő ahhoz, hogy súlyosan megsérüljön.

**FIGYELMEZTETÉS**
Viseljen mindig biztonsági szemüveget vagy oldallappal ellátott védőszemüveget, amikor valamilyen szerszámot használ. Ennek az előírásnak a be nem tartása által a felhasználó szemébe idegen test kerülhet és ez súlyos szemsérülést okozhat.

**FIGYELMEZTETÉS**
Kizárólag a gyártó által ezen készülékhez előírt alkatelemeket és tartozékokat használjon. A nem előírt alkatelemek és tartozékok használata súlyos sérülésekkel járó baleseteket idézhet elő.

**FIGYELEMFELHÍVÁS**
Az akkumulátorokat mindig megfelelően szellőző helyen töltse. Soha ne fedje le a szellőzőnyílásokat. Ezeknek ugyanis az a rendeltetésük, hogy megfelelő szellőzést biztosítsanak.

### AZ AKKUMULÁTOROK JELLEMZŐI

A Ryobi 4 V-os akkumulátorait oly módon tervezték, hogy a lítium-ion elemek megfelelő védelemben részesüljenek és maximális élettartamot érjenek el.

Amennyiben a vezeték nélküli (akkumulátoros) szerszám használat közben leáll, akkor engedje fel a ravaszt, majd nyomja meg újra. Ha a szerszám még így sem működik, akkor újra kell tölteni az akkumulátort.

### AKKUMULÁTOR TÖLTÉSE *(Lásd 1. ábra.)*

Ha a töltő normál körülmények között nem tölti az akkumulátort, akkor átvizsgálás céljából vigye az akkumulátort és a töltőt is a legközelebbi hivatalos szervizközpontba.

- Az akkumulátorhoz csak a javasolt töltőt használja.
- Csatlakoztassa a töltőt az áramforráshoz. Győződjön meg róla, hogy az áramellátás a normál háztartási feszültségről történik, ami csak 240 V 50/60 Hz váltakozó áram lehet.
- Helyezze be az akkumulátort a töltőbe. Ügyeljen rá, hogy az akkumulátoron lévő kiemelkedő borda a töltőbe mart vájathoz igazodjon. Nyomja le az akkumulátort, hogy az akkumulátor érintkezői biztosan érintkezzenek a töltő érintkezőivel.
- **Ne tegye a töltőt és az akkumulátort különösen hideg vagy forró helyre. Legjobban szobahőmérsékleten működnek.**

  **MEGJEGYZÉS: A töltőt és az akkumulátort csak olyan helyre szabad helyezni, ahol a hőmérséklet 50°F (10 °C) és 100 °F (38 °C) között van.**
- Töltés közben az akkumulátor tapintásra kissé meleg lesz. Ez normális és nem jelez problémát.
- A töltés befejeződése után a LED világítani fog mindaddig, amíg az akkumulátort ki nem veszi a töltőből, vagy a töltőt le nem csatlakoztatja az áramforrásról.
- Amikor az akkumulátor teljesen feltöltődött, csatlakoztassa le a töltőt az áramforrásról, majd vegye ki az akkumulátort a töltőből.

**FELFORRÓSODOTT AKKUMULÁTOR TÖLTÉSE**

Ha az akkumulátor hőmérséklete normál hőmérsékleti tartomány felett van, az alsó és a középső LED villog. Amikor az akkumulátor körülbelül 131 °F (55 °C) hőmérsékletre hűl, a töltő automatikusan gyorstöltés üzemmódra vált.

**HIDEG AKKUMULÁTOR TÖLTÉSE**

Ha az akkumulátor hőmérséklete normál hőmérsékleti tartomány alatt van, az alsó és a középső LED villog. Amikor az akkumulátor 32 °F (0 °C) hőmérséklet fölé melegszik, a töltő automatikusan töltés üzemmódra vált.

**HASZNÁLAT HIDEG IDŐJÁRÁSI KÖRÜLMÉNYEK ESETÉN**

A lítium-ion akkumulátorok -4 °F (-20 °C) hőmérsékletig használhatóak. Helyezze az akkumulátort az

egyik termékbe, és használja a terméket kis terhelésen. Körülbelül egy perc elteltével az akkumulátor felmelegszik, és szerszám normálisan használható.

| LED FUNKCIÓK | TÖLTÉS ÁLLAPOTA |
|---|---|
| Az alsó LED villog | Az akkumulátor 0-1/3 szintre van feltöltve |
| Az alsó LED világít, a középső LED villog | Az akkumulátor 1/3-2/3 szintig van feltöltve |
| Az alsó és a középső LED világít, a felső LED villog | Az akkumulátor 2/3 – teljesen feltöltve szintig van feltöltve |
| Az összes LED villog | Hibás az akkumulátor |
| Az alsó LED 5 másodpercenként egyszer felvillan | A töltő be van dugva, de nincs akkumulátor a foglalatban; lehet, hogy a töltő alvó üzemmódban van |
| Az alsó és a középső LED villog | Az akkumulátor hőmérséklete 32 °F (0 °C) alatt vagy 131°F (55 °C) felett van |
| Az összes LED világít | Teljesen feltöltve |

## KARBANTARTÁS ÉS JAVÍTÁS

**Sérülésveszély**
Kizárólag szakképzett szerelő végezheti el ennek a készüléknek a karbantartását, tesztelését és javítását.

Szükség esetén forduljon ügyfélszolgálatunkhoz vagy egy hivatalos Szerviz Központhoz.

## TÁROLÁS

A töltő tárolását egy olyan, száraz helyen végezze, ahol a hőmérséklet 10 és 25 °C között van. Ne hagyja olyan túl hideg helyeken, mint például éjszaka egy járműben. Bizonyosodjon meg arról, hogy nem hullhat fémpor és fémforgács a szellőzőnyílásba, amikor a töltőt elrakja: ez súlyos sérüléseket okozhat a következő használat során.

## KÖRNYEZETVÉDELEM

Segítse elő az alapanyagok újrahasznosítását azzal, hogy nem helyezi el őket a háztartási szemétben. Környezetvédelmi megfontolásból a kiszolgált szerszámot, tartozékokat és csomagolóanyagokat szelektív módon kell elhelyezni.

## SZIMBÓLUM

Biztonsági figyelmeztetés

V Voltok

$min^{-1}$ Fordulat vagy ciklus percenként

⎓ Egyenáram

CE megfelelőség

A gép bekapcsolása előtt figyelmesen olvassa el az útmutatót.

Feleslegessé vált termékek újrahasznosítása

A kiselejtezett elektromos termékeket nem szabad a háztartási hulladékkal együtt kidobni. Ezeket újra kell hasznosítani, ha van rá lehetőség. Az újrahasznosítással kapcsolatban érdeklődjön a helyi önkormányzatnál vagy a termék forgalmazójánál.

## MĂSURI DE SIGURANŢĂ

Acest aparat nu trebuie folosit de către persoane fără experienţă care nu sunt supravegheate sau fără să fi primit instrucţiuni din partea unei persoane calificate. Nu lăsaţi copiii să se joace cu acest aparat.

**ATENŢIE**
În timpul utilizării încărcătorului, trebuie respectate regulile de securitate fundamentale, pentru a evita riscurile de electrocutare, rănirile şi arsurile.

Citiţi şi respectaţi instrucţiunile următoare înainte de a utiliza acest aparat.

- Înainte de a utiliza aparatul, verificaţi ca priza de alimentare şi cablul să fie în stare bună de funcţionare.
- Aparatul nu trebuie să fie, niciodată, umed sau utilizat într-un mediu umed.
- Nu utilizaţi acest aparat dacă acesta a suferit un şoc sau dacă a fost deteriorat în vreun fel.
- Din cauza căldurii generate în timpul încărcării, încărcătorul nu trebuie utilizat pe o suprafaţă combustibilă sau într-un mediu inflamabil.
- Nu acoperiţi, niciodată, orificiile de aerisire.
- Nu demontaţi, niciodată, aparatul. O remontare incorectă a încărcătorului poate genera riscuri de electrocutare sau de incendiu.
- Deconectaţi încărcătorul, dacă nu este utilizat sau în timp ce îl curăţaţi.
- Utilizaţi numai prelungitoare electrice omologate şi în stare perfectă.
- Asiguraţi-vă în timpul încărcării că aerisirea locului în care lucraţi este suficientă. O funcţionare incorectă a încărcătorului în timpul încărcării poate fi cauzată de temperaturi de utilizare şi de stocare excesive. Trebuie evitate temperaturile mai mari de +40°C. Alimentările efectuate în dulapuri închise, situate în apropierea unor surse de căldură (radiatoare, soare, etc.) provoacă acumulări de căldură care pot deteriora aparatul.
- Dacă nu utilizaţi bateria o perioadă lungă de timp, trebuie să o scoateţi din încărcător, iar acesta trebuie scos din priză.

■ Bornele bateriei trebuie protejate, pentru a evita scurtcircuitele care pot fi provocate de obiecte metalice. Evitaţi astfel riscurile de incendiu sau explozie.
■ Nu fixaţi niciun element pe aparat cu nituri sau şuruburi. Niturile sau şuruburile pot strica izolaţia electrică a aparatului. Vă recomandăm utilizarea etichetelor adezive pentru marcări.
■ Nu încărcaţi decât bateriile originale recomandate în acest manual.
■ În cazul în care cablul de alimentare este deteriorat, înlocuiţi-l la un Centru de Service Autorizat, pentru a evita pericolele de accidente.

**AVERTISMENT**
Nu încercaţi niciodată să încărcaţi baterii care nu pot fi reîncărcate.

**AVERTISMENT**
Pentru a evita riscurile de daune materiale, asiguraţi-vă că tensiunea de alimentare a reţelei corespunde tensiunii indicate pe aparat.

## MONTARE

Acest aparat nu necesită niciun fel de montare.

## DESCRIERE

1. Set de baterii (nu este furnizată) 2. Încărcător
3. LED-uri (Indicatori luminoşi) 4. Priză de curent

## CARACTERISTICI TEHNIC

| Model | Tensiune | Tensiune absorbită | Capacitatea bateriei |
|---|---|---|---|
| AP4001 | 4 V | numai 220V-240 V, 50-60 Hz CA | 1500 mAh |

## UTILIZARE

**AVERTISMENT**
Nu slăbiţi vigilenţa odată ce vă simţiţi familiarizat cu aparatul. Nu uitaţi niciodată că o secundă de neatenţie este suficientă pentru a vă răni foarte grav.

**AVERTISMENT**
Purtaţi întotdeauna ochelari de siguranţă sau ochelari de protecţie cu ecrane laterale atunci când utilizaţi aparate electrice. Nerespectarea acestei reguli poate antrena proiectarea de corpuri străine în ochi şi poate provoca răniri oculare grave.

**AVERTISMENT**
Nu utilizaţi alte piese sau accesorii decât cele recomandate de către producătorul acestui aparat. Utilizarea de piese sau accesorii nerecomandate poate prezenta riscuri de răniri grave.

**ATENŢIE**
Reîncărcaţi bateriile întotdeauna doar într-un loc aerisit în mod corespunzător. Nu acoperiţi, niciodată, orificiile de aerisire. Acestea trebuie să asigure o aerisire corectă.

### CARACTERISTICILE BATERIILOR

Bateriile 4V de la Ryobi au fost concepute în aşa fel încât elementele de litiu-ion să fie protejate corespunzător şi să aibă o durată de viaţă maximă.

Dacă aparatul dumneavoastră fără fir se opreşte în timpul utilizării, eliberaţi trăgaciul apoi apăsaţi-l din nou pentru a relua lucrul. Dacă aparatul nu funcţionează nici în acest caz, bateria trebuie reîncărcată.

### ÎNCĂRCAREA UNUI SET DE BATERII

A se vedea Figura 1.
În cazul în care încărcătorul nu încarcă setul de baterii în condiţii normale, returnaţi atât setul de baterii, cât şi încărcătorul la cel mai apropiat Centru autorizat de service pentru o verificare electrică

- Folosiţi setul de baterii doar împreună cu încărcătorul recomandat.

- Conectaţi încărcătorul la sursa de alimentare cu energie electrică. Asiguraţi-vă că aceasta prezintă tensiunea domestică normală, de 220 V - 240 V 50/60 Hz, doar c.a.
- Introduceţi setul de baterii în încărcător. Asiguraţi-vă că nervura ridicată de pe setul de baterii se aliniază cu canalul din încărcător. Apăsaţi pe setul de baterii pentru a vă asigura de stabilirea unui contact corespunzător între contactele setului de baterii şi contactele încărcătorului.
- **Nu amplasaţi încărcătorul şi setul de baterii în zone cu temperaturi foarte mari sau foarte scăzute. Acestea funcţionează cel mai bine la temperatura normală a camerei.**

  **NOTĂ: Încărcătorul şi setul de baterii trebuie să fie plasate într-un loc în care temperatura este mai mare de 50° F, dar mai mică de 100° F.**
- Pe durata încărcării, setul de baterii se va încălzi uşor. Acest fapt este normal şi nu reprezintă o problemă.
- După ce încărcarea este completă, LED-urile vor rămâne aprinse până ce setul de baterii este scos din încărcător sau încărcătorul este deconectat de la sursa de alimentare cu energie electrică.
- În momentul în care bateriile sunt complet încărcate, deconectaţi încărcătorul de la sursa de alimentare cu energie electrică şi scoateţi setul de materii din acesta.

**ÎNCĂRCAREA UNUI SET DE BATERII FIERBINTE**

În cazul în care setul de baterii este deasupra variaţie de temperatură normale, LED-urile inferior şi central vor lumina intermitent. În momentul răcirii setului de baterii până la o temperatură de aproximativ 131° F, încărcătorul va trece automat în modul de încărcare rapidă.

**ÎNCĂRCAREA UNUI SET DE BATERII RECE**

În cazul în care setul de baterii are o temperatură inferioară variaţiei normale, LED-urile inferior şi central vor lumina intermitent. În momentul încălzirii setului de baterii la o temperatură mai mare de 32° F, încărcătorul va trece automat în modul de încărcare rapidă.

**OPERAREA ÎN CONDIŢII DE TEMPERATURĂ SCĂZUTĂ**

Setul de baterii litiu-ion poate fi utilizat la temperaturi ce pot coborî până la -4° F. Plasaţi setul de baterii

într-un produs şi utilizaţi produsul în condiţii uşoare de lucru. După un minut, setul se va fi încălzit şi va începe să funcţioneze normal.

| FUNCŢII LED | STATUS ÎNCĂRCARE |
|---|---|
| LED-ul inferior luminează intermitent | Bateria este încărcată între 0-1/3 |
| LED-ul inferior este aprins, iar LED-ul central luminează intermitent | Bateria este încărcată între 1/3-2/3 |
| LED-urile inferior şi central sunt aprinse, iar LED-ul superior luminează intermitent | Bateria este încărcată în proporţie de 2/3 – încărcată complet |
| Toate LED-urile luminează intermitent | Baterie defectă |
| LED-ul inferior luminează intermitent la interval de 5 secunde | Încărcătorul este alimentat, însă nu este niciun set de baterii în port; sau încărcătorul este în modul sleep |
| LED-urile inferior şi central luminează intermitent | Temperatura bateriei este sub 32° F sau peste 131° F |
| Toate LED+urile sunt aprinse | Încărcat complet |

## ÎNTREŢINEREA ŞI REPARAREA

**Risc de răniri**
Doar un tehnician calificat este autorizat să realizeze întreţinerea, verificările şi reparaţiile acestui aparat.

În caz de nevoie, adresaţi-vă serviciului nostru clienţi sau unui Centru de Service Autorizat.

## DEPOZITARE

Depozitaţi încărcătorul dumneavoastră într-un loc uscat în care temperatura se situează între 10 şi 25°C. Evitaţi să-l lăsaţi în locuri prea reci, de exemplu într-un vehicul pe timpul nopţii. Asiguraţi-vă că nu există riscul ca particule sau aşchii metalice să cadă în orificiile de aerisire în timp ce încărcătorul este depozitat: acest lucru ar putea duce la răniri grave în timpul utilizării următoare.

## PROTECŢIA MEDIULUI ÎNCONJURĂTOR

Reciclaţi materiile prime în loc să le aruncaţi la gunoi, împreună cu deşeurile menajere. Pentru a proteja mediul înconjurător, aparatul, accesoriile acestuia şi ambalajele trebuie triate.

## SIMBOL

| | |
|---|---|
| | Avertizare de siguranţă |
| V | Volţi |
| $min^{-1}$ | Rotaţii sau mişcări rectilinii alternative pe minut |

Curent continuu

Conform CE

Vă rugăm citiţi instrucţiunile cu atenţie înainte de pornirea aparatului.

Reciclare nedorită

Deşeurile produselor electrice nu trebuiesc înlăturate împreună cu deşeurile casnice. Vă rugăm reciclaţi acolo unde există facilităţi. Verificaţi la autoritatea dvs locală sau la vânzător pentru sfaturi privind reciclarea.

## DROŠĪBAS INSTRUKCIJAS

Šī ierīce nav paredzēta lietošanai nepieredzējušām vai nepietiekami kvalificētām personām. Pirms šīs ierīces lietošanas jānodrošina atbilstoša apmācība. Neļaujiet bērniem rotaļāties ar šo ierīci.

**UZMANĪBU!**
Lietojot akumulatora lādētāju, jāievēro šādi drošības noteikumi, lai izvairītos no elektriskā trieciena, traumatisma un apdegumu riska.

Lūdzu, pirms ierīces lietošanas izlasiet un ievērojiet šīs instrukcijas.

- Pirms lietot ierīci, pārbaudiet, vai barošanas vads un kontaktspraudnis nav bojāti.
- Ierīce nedrīkst būt mitra, un to nedrīkst lietot mitrā vidē.
- Neizmantojiet ierīci, ja tā ir cietusi smagus triecienus, kratīšanu vai kādus citus bojājumus.
- Uzlādes procesā radītā siltuma dēļ akumulatoru lādētāju nedrīkst lietot uz uzliesmojošas virsmas/ uzliesmojošā vidē.
- Neapsedziet ventilācijas atveres
- Lietotājam aizliegts izjaukt ierīci. Nepareiza salikšana var izraisīt elektriskā trieciena vai aizdegšanās risku.
- Kamēr akumulatora lādētājs netiek lietots vai kamēr tas tiek tīrīts, izvelciet tā kontaktspraudni no kontaktligzdas.
- Drīkst izmantot tikai šādam pielietojumam apstiprinātu pagarinātāju, turklāt tam jābūt labā tehniskā stāvoklī.
- Lietošanas laikā nodrošiniet pietiekamu ventilāciju. Ja ierīce tiek glabāta vai lietota vidē, kuras temperatūra pārsniedz +40°C; tas var izraisīt darbības traucējumus; no šādas situācijas ir jāizvairās. Akumulatoru lādēšana slēgtos skapjos, siltuma avotu (radiatoru, tiešā saulesgaismā) tuvumā utt. izraisa siltuma akumulēšanos un var bojāt ierīci.
- Ja akumulators ilgstoši netiks lietots, atvienojiet akumulatoru no lādētāja un atvienojiet lādētāja kontaktspraudni no elektrotīkla.

- Sargājiet akumulatora kontaktus, lai nepieļautu īsslēgumu, ko var radīt metāla priekšmeti, kas var izraisīt aizdegšanos vai eksploziju!
- Nepiekniedējiet un neskrūvējiet pie ierīces plāksnes. Tā var bojāt izolāciju. Ieteicams izmantot uzlīmes.
- Lādējiet tikai oriģinālos šim lādētājam paredzētos akumulatorus.
- Ja barošanas vads ir bojāts, to jānomaina pilnvarotā servisa centrā, lai nepieļautu bīstamību.

**BRĪDINĀJUMS**
Nelādējiet primāros galvaniskos elementus (tie nav lādējami).

**Bojājumi īpašumam/materiāliem**
Elektrotīkla spriegumam jāatbilst ierīces sprieguma specifikācijām.

## MONTĀŽA

Šim produktam nav nepieciešama montāža.

## APRAKSTS

1. Akumulators (nav kompl.)
2. Lādētājs
3. Gaismas diodes
4. Barošanas ligzda

## SPECIFIKĀCIJAS

| Akumulators | Spriegums | Lādētāja ievads | Akumulatora kapacitāte |
|---|---|---|---|
| AP4001 | 4 V | 220-240 V, 50-60 Hz, tikai maiņstr. | 1500 mAh |

**BRĪDINĀJUMS**

Nepieļaujiet, lai iemaņas darbā ar šo produktu padarītu jūs neuzmanīgus. Atcerieties, ka viens neuzmanības mirklis var izraisīt nopietnas traumas.

**BRĪDINĀJUMS**

Strādājot ar produktu, obligāti valkājiet aizsargbrilles ar sānu aizsargiem. Šīs instrukcijas neizpildīšanas rezultātā jūsu acīs var nonākt no urbja lidojošie priekšmeti, kas var izraisīt nopietnas acu traumas.

**BRĪDINĀJUMS**

Neizmantojiet piederumus, kas nav paredzēti lietošanai ar šo produktu. Šim produktam neparedzētu piederumu lietošana var izraisīt nopietnas traumas.

**UZMANĪBU!**

Lādējiet labi ventilētā telpā. Nebloķējiet lādētāja ventilācijas atveres. Turiet tās tīras, lai atļautu normālu ventilāciju.

**AKUMULATORA AIZSARGIETAISES**

Ryobi 4 V litija jonu akumulatoriem ir ietaises, kas aizsargā litija jonu elementus un maksimāli palielina akumulatoru kalpošanas mūžu.

Ja instruments pārstāj darboties lietošanas laikā, atlaidiet slēdža mēlīti, lai pārtrauktu un atsāktu darbību. Ja instruments vēl arvien nedarbojas, jāuzlādē akumulators.

**AKUMULATORA LĀDĒŠANA**

Skatiet 1. att.

Ja lādētājs normālos apstākļos neuzlādē akumulatoru, atgrieziet gan akumulatoru, gan lādētāju tuvākajā autorizētajā servisa centrā, lai veiktu pārbaudi

- Lādējiet akumulatoru tikai ar tam paredzēto lādētāju.

- Pievienojiet lādētāju barošanas avotam. Barošanas spriegumam jābūt parastajam saimniecības spriegumam 220V- 240V 50/60Hz, maiņstr.
- Ievietojiet akumulatoru lādētājā. Pārliecinieties, lai akumulatora izcilnis saderētu ar lādētāja gropi. Uzspiediet uz akumulatora, lai akumulatora kontakti pareizi savienotos ar lādētāja kontaktiem.
- **Nenovietojiet lādētāju un akumulatoru ekstrēmi karstās vai aukstās vietās. Tie vislabāk darbosies parastā istabas temperatūrā.**

  **PIEZĪME: Lādētājs un akumulators jānovieto vietā, kur temperatūra ir no 50°F līdz 100°F.**
- Akumulators uzlādes laikā mazliet sakarsīs. Tas ir normāli un nenorāda uz kādām problēmām.
- Pēc tam, kad lādēšana ir pabeigta, diodes turpinās degt, līdz akumulators tiks atvienots no lādētāja vai lādētājs tiks atvienots no barošanas avota.
- Kad akumulators tiek pilnībā uzlādēts, atvienojiet lādētāju no barošanas un akumulatoru no lādētāja.

### KARSTA AKUMULATORA LĀDĒŠANA

Ja akumulators ir sakarsis virs normas, sāks mirgot apakšējā un vidējā gaismas diode. Kad akumulators atdzisīs līdz aptuveni 131°F, lādētājs automātiski pārslēgsies ātrās lādēšanas režīmā.

### ATDZISUŠA AKUMULATORA LĀDĒŠANA

Ja akumulatora temperatūra ir zem normas, sāks mirgot apakšējā un vidējā gaismas diode. Kad akumulators uzsils līdz 32°F temperatūrai, lādētājs automātiski pārslēgsies lādēšanas režīmā.

### EKSPLUATĀCIJA ZEMĀS TEMPERATŪRĀS

Litija jonu akumulatorus drīkst ekspluatēt temperatūrās līdz -4°F. Ievietojiet akumulatoru izstrādājumā un lietojiet izstrādājumu mazas slodzes režīmā. Pēc aptuveni minūtes akumulators būs uzsilis un sāks darboties normālā režīmā.

| GAISMAS DIOŽU FUNKCIJAS | LĀDĒŠANAS STATUSS |
|---|---|
| Mirgo apakšējā gaismas diode | Akumulatora uzlādes līmenis ir 0-1/3 |
| Apakšējā gaismas diode deg, vidējā mirgo | Akumulatora uzlādes līmenis ir 1/3-2/3 |
| Deg apakšējā un vidējā gaismas diode, augšējā mirgo | Akumulatora uzlādes līmenis ir 2/3 – pilnībā uzlādēts |
| Visas diodes mirgo | Akumulatora defekts |
| Apakšējā gaismas diode iedegas vienreiz 5 sekundēs | Lādētājs ir pieslēgts barošanai, bet portā nav akumulatora; vai arī lādētājs ir gulēšanas režīmā |
| Mirgo apakšējā un vidējā gaismas diode | Akumulatora temperatūra ir zemāka par 32°F vai augstāka par 131°F |
| Deg visas gaismas diodes | Pilnībā uzlādēts |

## APKOPE UN REMONTS

**Traumu risks**
Apkopi, pārbaudes un remontu drīkst veikt tikai pilnvarotā servisa centrā.

Mēs iesakām vērsties mūsu servisa nodaļās vai pilnvarotos servisa centros.

## GLABĀŠANA

Glabājiet savu lādētāju vēsā un sausā vietā pie 10 līdz 25°C temperatūras. Nav ieteicams atstāt to pa nakti aukstumā. Nodrošiniet, lai ventilācijas atverēs glabāšanas laikā nevarētu iekļūt metāla skaidas, jo tās var izraisīt nopietnas traumas, kad ierīce tiks atkal lietota.

## DABAS AIZSARDZĪBA

Nododiet izejmateriālus otrreizējai pārstrādei, nevis izmetiet kā atkritumus. Mašīna, piederumi un iepakojums jāšķiro, lai varētu veikt videi draudzīgu utilizāciju.

## SIMBOLS

Drošības brīdinājums

V Volti

$min^{-1}$ Apgriezieni vai riņķojumi minūtē

⎓ Līdzstrāva

CE CE atbilstība

Pirms iedarbināt mašīnu, lūdzu rūpīgi izlasiet instrukcijas.

Pārstrādājiet nevajadzīgos izstrādājumus

Izlietotie elektroprodukti nedrīkst tikt izmesti kopā ar mājsaimniecības atkritumiem. Lūdzu, nododiet tos attiecīgajās atkārtotas izmantošanas vietās. Sazinieties ar savu vietējo varas pārstāvi vai izplatītāju, lai noskaidrotu, kur iespējama atkārtota pārstrāde.

## SAUGOS INSTRUKCIJOS

Šis prietaisas neskirtas naudoti asmenims, kurie nėra patyrę ar tinkamai susipažinę su jo naudojimu. Prieš naudojantis prietaisu, būtina apmokyti asmenį juo naudotis. Neleiskite su prietaisu žaisti vaikams.

**ATSARGIAI**
Naudojant baterijų įkroviklį, reikia laikytis tokių bazinių saugos instrukcijų, kad būtų galima apsisaugoti nuo elektros smūgio, sužeidimų ir nudegimų.

Prieš naudodamiesi prietaisu, perskaitykite ir laikykitės visų instrukcijų.

- Prieš naudodamiesi prietaisu, patikrinkite, kad nebūtų pažeistas maitinimo laidas ir kištukas.
- Prietaisas neturi būti drėgnas, taip pat jo negalima naudoti drėgnoje aplinkoje.
- Nenaudokite prietaiso, jei jis patyrė stiprų smūgį, elektros iškrovą ar buvo kaip nors kitaip pažeistas.
- Dėl įkrovimo metu išsiskiriančios šilumos baterijų įkroviklio negalima laikyti ant degių paviršių ar degiose aplinkose.
- Neuždenkite ventiliacijos angų.
- Neardykite prietaiso patys. Netinkamai jį sumontavus, kyla elektros smūgio ar gaisro pavojus.
- Ištraukite baterijų įkroviklio kištuką iš lizdo, kai prietaiso nenaudojate ar jį valote.
- Naudokite tik patvirtintą ir techniškai tvarkingą ilgintuvą.
- Naudojimo metu užtikrinkite pakankamą ventiliaciją. Įkrovimo metu gedimą gali nulemti prietaiso laikymas ir naudojimas temperatūrose, aukštesnėse negu +40°C; venkite to. Įkraunant baterijas uždarose spintelėse, šalia šilumos šaltinių (radiatorių, tiesioginiuose saulės spinduliuose) ir pan., kaupiasi karštis, kuris gali prietaisą sugadinti.
- Jei baterijos ilgą laiką nenaudosite, išimkite ją iš įkroviklio ir ištraukite maitinimo laidą.
- Saugokite baterijų kontaktą nuo trumpo jungimo dėl kontakto su metaliniu objektu. Tai gali sukelti

gaisrą ar sprogimą!

- Ant prietaiso nepriveržkite jokių lentelių ar etikečių. Taip galima pažeisti apsauginę izoliaciją. Rekomenduojama naudoti lipnias etiketes.
- Naudokite tik rekomenduojamas originalias baterijas.
- Pažeidus maitinimo laidą, jį reikia pakeisti įgaliotame techninio aptarnavimo centre.

**ĮSPĖJIMAS**
Neįkraukite vienkartinių (pakartotinai neįkraunamų) baterijų.

pavojus sugadinti daiktus ir medžiagas
Elektros tinklo įtampa turi sutapti su prietaiso įtampa, nurodyta jo etiketėje.

## SUMONTAVIMAS

Šio produkto sumontuoti nereikia.

## APRAŠYMAS

1. Baterijos paketas (nėra komplekte)
2. Įkroviklis
3. LED indikatoriai
4. Kištukinis elektros lizdas

## SPECIFIKACIJOS

| Baterija skaičius | Įtampa | Įkroviklio įvestis | Baterijos talpa |
|---|---|---|---|
| AP4001 | 4 V | 220-240 V, 50-60 Hz, kintamos srovės | 1500 mAh |

## NAUDOJIMAS

**ĮSPĖJIMAS**
Net jei su instrumentu dirbti jau įgudote, dirbdami nepraraskite budrumo. Prisiminkite, kad išsiblaškius užtenka vos akimirkos, kad sunkiai susižeistumėte.

**ĮSPĖJIMAS**
Dirbdami su elektra maitinamais prietaisais, visada dėvėkite apsauginius akinius arba akinius su šoniniu skydu. Dirbant be tokių apsauginių priemonių į jūsų akis gali patekti išsviestų objektų, ir dėl to galima sunkiai pažeisti akis.

**ĮSPĖJIMAS**
Nenaudokite priedų, kurių nerekomendavo šio instrumento gamintojas. Naudojant tokius nerekomenduotus priedus galima sunkiai susižeisti.

**ATSARGIAI**
Įkraukite gerai vėdinamoje vietoje. Neužblokuokite ventiliacijos angų. Jos turi būti atviros, kad prietaisas būtų tinkamai vėdinamas.

### BATERIJŲ APSAUGOS YPATYBĖS

Ryobi 4 V ličio jonų baterijos yra sukurtos su ypatybėmis, skirtomis apsaugoti ličio jonų elementus ir užtikrinti ilgą eksploatacijos laikotarpį.

Jei naudojimo metu prietaisas nustoja veikti, nuspauskite atkūrimo jungiklį ir tęskite operaciją. Jei prietaisas ir po to neveikia, bateriją reikia pakeisti.

### BATERIJOS PAKETO ĮKROVIMAS

Žr. 1 pav.
Jei įkroviklis baterijos nekrauna esant normalioms sąlygoms, baterijos paketą ir įkroviklį pristatykite į artimiausią įgaliotą techninės priežiūros centrą, kad abu prietaisai būtų patikrinti dėl elektros gedimų.

- Baterijos paketą naudokite tik su rekomenduojamu įkrovikliu.

- Įkroviklį prijunkite prie maitinimo tinklo. Patikrinkite, ar energija tiekiama normalia įtampa - 220 V - 240 V 50/60Hz, tik kintamąja srove.
- Įdėkite baterijos paketą į įkroviklį. Pakeltą baterijos paketo spaustuką sulygiuokite su baterijos įkroviklio grioveliu. Paspauskite baterijos paketą žemyn, kad jo kontaktai tinkamai susiliestų su įkroviklio kontaktais.
- **Nelaikykite įkroviklio ir baterijos paketo labai karštose ar labai šaltose patalpose. Prietaisai geriausiai veikia normalioje kambario temperatūroje.**

  **PASTABA: įkroviklį ir baterijos paketą reikia laikyti tokioje aplinkoje, kurios temperatūra yra didesnė nei 10°, bet mažesnė nei 38°**
- Baterijos paketas prilietus tampa šiltas įkrovimo metu. Tai normalus reiškinys ir nėra gedimo požymis.
- Kai įkrovimas yra baigtas, LED indikatoriai ir toliau šviečia tol, kol baterijos paketas iš įkroviklio yra išimtas ar įkroviklis atjungtas nuo maitinimo šaltinio.
- Kai baterijos yra visiškai įkrautos, įkroviklį atjunkite nuo maitinimo šaltinio ir baterijos paketą iš įkroviklio išimkite.

**ĮKAITUSIO BATERIJOS PAKETO ĮKROVIMAS**

Jei baterijos paketo temperatūra viršija normalią temperatūrą, pradeda blyksėti apatiniai ir viduriniai LED indikatoriai. Baterijos paketo temperatūrai nukritus iki 55°C, įkroviklis automatiškai pradedamas krauti greito įkrovimo režimu.

**ŽEMOS TEMPERATŪROS BATERIJOS PAKETO ĮKROVIMAS**

Jei baterijos paketo temperatūra yra žemesnė nei normali temperatūra, pradeda blyksėti apatiniai ir viduriniai LED indikatoriai. Baterijos paketo temperatūrai pakilus virš 0°, įkroviklis automatiškai pradedamas krauti.

**VEIKIMAS ESANT ŠALTOMS ORO SĄLYGOMS**

Ličio-jonų baterijos paketą galima naudoti esant iki -20°C temperatūrai. Baterijos paketą įdėkite į prietaisą

ir jį naudokite nedideliems darbams atlikti. Maždaug po minutės, baterijos paketas įšyla ir pradeda veikti normaliu režimu.

| **LED INDIKATORIAUS FUNKCIJOS** | **ĮKROVIMO BŪKLĖ** |
|---|---|
| Apatinis LED indikatorius blyksi | Baterija yra įkrauta nuo 0 iki 1/3. |
| Apatinis LED indikatorius šviečia, vidurinis LED indikatorius blyksi | Baterija yra įkrauta nuo 1/3 iki 2/3. |
| Apatinis ir vidurinis LED indikatoriai šviečia, viršutinis LED indikatorius blyksi | Baterija įkrauta nuo 2/3 iki visiško įkrovimo. |
| Visi LED indikatoriai blyksi | Baterija su defektais |
| Apatinis LED indikatorius blyksi vieną kartą kas 5 sekundes | Įkroviklis įjungtas, gnybtuose nėra baterijos paketo arba įkroviklis yra miego būsenoje. |
| Apatinis ir vidurinis LED indikatoriai blyksi | Baterijos temperatūra yra žemiau 0°C ar virš 55°C. |
| Visi LED indikatoriai šviečia | Visiškai įkrauta |

## PRIEŽIŪRA IR REMONTAS

**Susižalojimo rizika**

Techninę priežiūrą, testavimą ir remontą gali atlikti tik įgaliotas techninio aptarnavimo centras.

Mes rekomenduojame kreiptis į mūsų klientų aptarnavimo skyrius ar įgaliotuosius techninio aptarnavimo centrus.

## LAIKYMAS

Įkroviklį laikykite vėsioje sausoje vietoje, temperatūroje nuo 10 iki 25°C. Nerekomenduojama jo per naktį laikyti šaltame darbiniame automobilyje. Patikrinkite, kad į ventiliacijos angas laikymo metu nepatektų metalo dalelyčių ar dulkių, nes kito naudojimo metu galima susižaloti.

## APLINKOS APSAUGA

Neišmeskite elementų su buitinėmis atliekomis, o atiduokite perdirbti. Prietaisą, priedus ir pakuotes išrūšiuokite ir perdirbkite saugiu aplinkai būdu.

## SIMBOLIAI

Pranešimas apie saugumą

V Voltai

$min^{-1}$ Apsisukimai ar pasikeitimai per minutę

Nuolatinė srovė

CE suderinimas

Atidžiai persikaitykite instrukcijas prieš pradėdami naudoti mechanizmą.

Perdirbkite nereikalingus daiktus

Elektrinių produktų atliekos neturi būti metamos kartu su namų ūkio atliekomis. Prašome perdirbkite jas ten, kur yra tokios perdirbimo bazės. Dėl perdirbimo patarimo kreipkitės į savo vietinę savivaldybę ar pardavėją.

## OHUTUSNÕUDED

Käesolev seade ei ole mõeldud kasutamiseks inimeste poolt, kellel ei ole vastavaid kogemusi ega teadmisi. Veenduge, et enne seadme kasutamist on läbi viidud vastavad koolitused. Ärge lubage lastel selle seadmega mängida.

**HOIATUS**
Akulaadijat kasutades tuleb jälgida järgmisi põhilisi ohutusnõudeid, et vältida elektrilööki ning vigastuste ja põletuste ohtu.

Enne seadme kasutamist lugege palun käesolevad juhiseid ning pidage nendest kinni.

- Enne seadme kasutamist kontrollige, ega toitekaabel ja pistik ei ole kahjustatud.
- Seade ei tohi saada niiskust ning seda ei tohi kasutada niiskes keskkonnas.
- Ärge kasutage seadet, kui see on talunud tugevaid lööke või raputusi või muul viisil kannatada saanud.
- Laadimise ajal tekkiva kuumuse tõttu ei tohi akulaadijat kasutada kergesti süttival pinnal ega tuleohtlikus keskkonnas.
- Ärge katke ventilatsiooniavasid
- Ärge kunagi seadet ise lahti võtke. Vale kokkupanek võib põhjustada elektrilöögi või tulekahju.
- Kui te akulaadijat ei kasuta või kui seda puhastate, tõmmake selle pistik seinast välja.
- Kasutage ainult heakskiidetud ja tehniliselt heas korras pikendusjuhet.
- Tagage töö ajal pidev ventilatsioon. Laadimise ajal tekkivad tõrked võivad olla põhjustatud hoidmisest ja töötamisest kohtades, kus temperatuur ületab +40 °C; seda tuleks vältida. Aku laadimine suletud kappides, kuumaallikate (radiaator, ere päikesevalgus) lähedal jms põhjustab kuumuse kogunemise ja kahjustab seadet.
- Kui akut ei plaanita pikema aja jooksul kasutada, eemaldage aku laadijast ning tõmmake toitekaabel seinast välja.
- Kaitske aku kontakte, et vältida metallist objektiga kokkupuutel tekkivat lühist, mis võib põhjustada

tulekahju või plahvatuse!

- Ärge neetige ega kruvige seadmele nimesilte ega märke. See võib rikkuda kaitseisolatsiooni. Kleebitavaid silte võib kasutada.
- Laadige ainult heakskiidetud originaalakusid.
- Kui toitejuhe on kahjustatud, tuleb see volitatud teeninduskeskuses välja vahetada, et vältida ohtu.

**HOIATUS**
Ärge taaslaadige patareisid (mittelaetavad).

**Vara/materjali kahjustus**
Võrgupinge peab vastama seadmel märgitud pingele.

## KOKKUPANEMINE

Toodet ei ole tarvis kokku panna.

## KIRJELDUS

1. Aku (ei ole komplektis)
2. Laadija
3. LED-märgutuled
4. Pistikupesa

## TEHNILISED NÄITAJAD

| Aku arv komplekt | Pinge akus | Laadija | Aku sisendv. |
|---|---|---|---|
| AP4001 | 4 V | 220-240V, 50-60 Hz, ainult vahelduvvool | 1500 mAh |

## KASUTAMINE

**HOIATUS**
Ärge muutuge hooletuks, kui tooteid juba tunnete. Pidage meeles, et tõsine vigastus võib tekkida juba sekundi murdosa jooksul.

**HOIATUS**
Tööd tehes kandke alati küljekaitsetega kaitseprille. Kui te seda ei tee, võivad teile purud silma lennata ning põhjustada tõsiseid vigastusi.

**HOIATUS**
Ärge kasutage lisaseadmeid ega tarvikuid, mida käesoleva toote tootja ei ole heaks kiitnud. Heaks kiitmata lisaseadmete ja tarvikute kasutamine võib põhjustada kehavigastusi.

**HOIATUS**
Laadige ventileeritavas ruumis. Ärge katke laadija õhutusavasid kinni. Hoidke need vabad, et tagada piisav ventilatsioon.

**AKU KAITSMINE**

Ryobi 4 V liitium-ioonakud on kujundatud funktsioonidega, mis kaitsevad liitiumioonelemente ja pikendavad aku eluiga.

Kui tööriist enam ei tööta, laske päästik lahti, et seade lähtestada, ning alustage uuesti tööd. Kui tööriist ikka ei tööta, tuleb akut laadida.

**AKU LAADIMINE**

*Vt joonis 1.*

Kui laadija akut normaaltingimustes ei lae, siis tagastage nii aku kui laadija ülekontrollimiseks oma lähimasse pädevasse hooldustöökotta.

- Kasutage aku laadimiseks ainult soovitatud laadijat.
- Ühendage laadija toitevõrku. Veenduge, et teie toitevõrgu pinge on **230 V - 240 V** ja sagedus **50/60**

**Hz**, vahelduvvool **(AC)**.

- Pange aku laadijasse. Veenduge, et akul asuv ribi ühtib laadijas oleva soonega. Vajutage aku sisse ja veenduge, et aku kontaktid on laadija kontaktidega kindlalt ühendatud.
- **Ärge hoidke laadijat ja akut väga kuumas või külmas kohas. Need töötavad kõige paremini normaalsel toatemperatuuril.**
  **MÄRKUS. Laadijat ja akut tuleb hoida temperatuuril, mis on vahemikus 50 °F kuni 100 °F.**
- Laadimise ajal tõuseb aku temperatuur puutekuumaks. See on normaalne ja ei ole probleem.
- Kui laadimine on lõppenud, jääb LED-märgutuli põlema, seni kui aku laadijast välja võetakse või laadija toitevõrgust lahti ühendatakse.
- Kui aku on täielikult laetud, ühendage laadija pistikupesalt lahti ja võtke aku laadijast välja.

**KUUMA AKU LAADIMINE**

Kui aku temperatuur on tavaväärtusest kõrgem, siis alumine ja keskmine LED-märgutuli vilguvad. Kui aku jahtub allapoole temperatuuritaset 131 °F, siis alustab akulaadija automaatselt laadimist kiirlaadimisrežiimis.

**KÜLMA AKU LAADIMINE**

Kui aku temperatuur on tavaväärtusest madalam, siis alumine ja keskmine LED-märgutuli vilguvad. Kui aku soojeneb üle temperatuuritaseme 32°F, alustab akulaadija automaatselt laadimist laadimisrežiimis.

**KASUTAMINE KÜLMA ILMAGA**

Liitiumakut võib kasutada temperatuuridel alla -4 °F. Pange aku seadmesse sisse ja kasutage seadet kergel koormusel. Mõne minuti järel soojeneb aku üles ja hakkab tavapäraselt töötama.

| LED-MÄRGUTULEDE FUNKTSIOONID | LAADIMISOLEKUD |
|---|---|
| Alumine LED-märgutuli vilgub | Aku laetuse tase on 0 - 1/3 |

| | |
|---|---|
| Alumine LED-märgutuli on süttinud, keskmine LED-märgutuli vilgub | Aku laetuse tase on 1 - 2/3 |
| Alumine ja keskmine LED-märgutuli on süttinud, ülemine LED-märgutuli vilgub | Aku on laetud 2/3-ulatuses kuni täielikult |
| Kõik LED-märgutuled vilguvad | Aku on rikkis |
| Alumine LED-märgutuli vilgub sagedusega 5 sekundit | Laadija ei ole pistikupesas, pesas puudub aku või on aku puhkerežiimis |
| Alumine ja keskmine LED-märgutuli vilguvad | Aku temperatuur on allapoole 32 °F või allapoole 131 °F |
| Kõik LED-märgutuled on sisse lülitatud | Täielikult laetud |

## HOOLDUS JA PARANDAMINE

**Vigastuste oht**
Teenindust, kontrolli ja parandust tuleb lasta teostada vaid volitatud teeninduskeskustes. Soovitame oma klienditeenindusosakonda või volitatud teeninduskeskusi.

## HOIUSTAMINE

Hoidke laadijat jahedas ja kuivas kohas temperatuuril 10-25 °C. Seda ei ole soovitatav jätta ööseks külma tööautosse. Veenduge, et hoiustamise ajal ei saa ventilatsiooniavadesse metalltäidist ega laaste kukkuda, kuna see võib põhjustada tööriistale tõsist kahju.

## KESKKONNAKAITSE

Viige toormaterjal ümbertöötlemispunkti ning ärge visake seda prügi hulka. Tööriist, lisaseadmed ja pakend tuleks sorteerida keskkonnasõbralikuks ümbertöötlemiseks.

## SÜMBOL

Ohutusalane teave

V Volt

$min^{-1}$ Pöördeid või edasi-tagasi liikumise kordi minutis

Alalisvool

CE vastavus

Enne seadme kasutamist lugege palun kasutusjuhend hoolega läbi.

Tekkivad jäätmed tuleb suunata taaskäitlemisse.

Mittekasutatavaid elektritooteid ei tohi visata olmejäätmete hulka, vaid tuleb viia vastavasse kogumispunkti. Vajadusel küsige sellekohast nõu oma edasimüüjalt või vastavalt kohaliku omavalitsuse institutsioonilt.

## SIGURNOSNA PRAVILA

Ovaj aparat ne smiju upotrebljavati neiskusne osobe bez nadzora ili da nisu dobile upute od kvalificirane osobe. Ne dopustite da djeca upotrebljavaju ovaj aparat.

**UPOZORENJE**
Uporaba punjača mora se odvijati u skladu s temeljnim sigurnosnim pravilima kako bi se izbjegla opasnost od električnog udara, ozljeda ili opeklina.

U cijelosti pročitajte i poštujte sve upute prije uporabe ovog aparata.

- Prije uporabe aparata provjerite da kabel i utikač nisu oštećeni.
- Aparat nikad ne smije biti vlažan i ne smije ga se upotrebljavati u vlažnoj okolini.
- Aparat nemojte upotrebljavati ako je došlo do udarca ili ako je na bilo koji način oštećen.
- Zbog topline koja se stvara tijekom punjenja, punjač se ne smije upotrebljavati na zapaljivoj površini ili u zapaljivoj okolini.
- Ne dirajte otvore za ventilaciju.
- Nikada nemojte sami rastavljati aparat. Neispravno ponovno sastavljanje aparata može izazvati strujni udar ili požar.
- Isključite punjač iz struje kad ga ne upotrebljavate ili kad ga čistite.
- Upotrebljavajte samo produžne kabele koji su odobreni i u besprijekornom stanju.
- Osigurajte da tijekom punjenja prostor u kojem radite bude dovoljno zračen. Loše funkcioniranje punjača tijekom punjenja može biti uzrokovano pretjeranim temperaturama uporabe i skladištenja. Treba izbjegavati temperature više od +40°C. Punjenje koje se obavlja u zatvorenim ormarima, blizu izvora topline (radijatori, sunce) itd. uzrokuju akumulaciju topline koja može oštetiti alat.
- Ako bateriju ne upotrebljavate tijekom dugog razdoblja, izvadite je iz punjača i isključite ga iz struje.
- Kontakti baterije moraju biti zaštićeni kako bi se izbjegli kratki spojevi koje mogu uzrokovati metalni

predmeti. Tako ćete izbjeći opasnost od požara.

- Na uređaj nemojte ništa zakivati ili pričvršćivati vijcima. Zakovice i vijci mogu onesposobiti izolaciju uređaja. Preporučamo samoljepljive naljepnice.
- Punite samo originalne baterije preporučene u ovom priručniku.
- Ako je kabel za napajanje oštećen, zamijenite ga u ovlaštenom servisu kako biste izbjegli opasnost od nezgoda.

**UPOZORENJE**
Ne pokušavajte puniti baterije koje se ne mogu puniti.

**UPOZORENJE**
Kako biste izbjegli opasnost od materijalne štete, pazite da napon električnog voda mreže odgovara naponu navedenom na aparatu.

## POSTAVLJANJE

Za ovaj alat postavljanje nije potrebno.

## OPIS

1. Baterija (nije priložena)
2. Punjač
3. LED diode
4. Električna utičnica

## TEHNIČKE KARAKTERISTIKE

| Model | Napon | Upijajuća snaga | Kapacitet baterije |
|---|---|---|---|
| AP4001 | 4 V | 220-240 volta, 50-60 Hz, samo izmjenična struja | 1500 mAh |

**UPOZORENJE**
Neka vam koncentracija pri radu ne popusti ni kad upoznate kako radi vaš aparat. Uvijek imajte na umu da je dovoljna samo jedna sekunda nepažnje kako biste se teško ozlijedili.

**UPOZORENJE**
Dok upotrebljavate alat, uvijek nosite sigurnosne naočale ili zaštitne naočale opremljene bočnim štitnicima. Nepoštivanje ovog upozorenja može dovesti do prskanja stranih tijela u vaše oči i prouzročiti teške ozljede oka.

**UPOZORENJE**
Upotrebljavajte samo dijelove ili dodatnu opremu koje je za ovaj aparat preporučio proizvođač. Uporaba dijelova i dodatne opreme koje nije preporučio proizvođač može dovesti do teških ozljeda.

**UPOZORENJE**
Baterije punite na mjestu koje je dobro zračeno. Ne dirajte otvore za ventilaciju. Oni moraju osigurati dovoljno zračenje.

**KARAKTERISTIKE BATERIJA**
Baterije 4 V Ryobi osmišljene su tako da su litij-ionski dijelovi ispravno zaštićeni i da imaju maksimalni vijek trajanja.

Ako se vaš bežični alat zaustavi tijekom uporabe, otpustite otponac i ponovno ga pritisnite kako biste nastavili s radom. Ako alat i dalje ne radi, treba napuniti bateriju.

**PUNJENJE BATERIJE**
*Pogledajte sliku 1.*

Ako punjač kod uobičajenih okolnosti ne puni bateriju, vratite bateriju i punjač na električnu provjeru vama najbližem ovlaštenom servisnom centru.

- Bateriju koristite samo s preporučenim punjačem.

- Priključite punjač na izvor napajanja. Osigurajte da je izvor napajanja uobičajeni napon u domaćinstvu, 220 V - 240 V 50/60 Hz , AC samo.
- Umetnite bateriju u punjač. Osigurajte da se povišeni rub na bateriji poravna s utorom na punjaču. Pritisnite bateriju prema dolje kako biste bili sigurni da su kontakti na bateriji pravilno priključeni na kontakte na punjaču.
- **Ne postavljajte bateriju i punjač u područje iznimne vrućine ili hladnoće. Najbolje rade na sobnoj temperaturi.**

  **NAPOMENA: Punjač i baterija trebaju se postaviti na mjesto gdje su temperature veće od 10°C, no manje od 38°C.**
- Tijekom punjenja baterija će biti neznatno topla na dodir. Ovo je uobičajeno i ne označava kvar.
- Nakon završetka punjenja LED diode ostaju uključene sve dok baterija ne bude uklonjena iz punjača ili dok se punjač ne odspoji iz izvora napajanja.
- Kad se baterija napuni odspojite punjač iz izvora napajanja i uklonite bateriju iz punjača.

**PUNJENJE TOPLE BATERIJE**

Ako je baterija topla iznad uobičajenog raspona temperature, LED diode na dnu i u središtu će bljeskati. Kad se baterija ohladi na otprilike 39°C, punjač automatski započinje načinom rada brzog punjenja.

**PUNJENJE HLADNE BATERIJE**

Ako je baterija hladna ispod uobičajenog raspona temperature, LED diode na dnu i u središtu će bljeskati. Kada se baterija ugrije na temperaturu veću od 0°C punjač automatski započinje puniti.

**RAD U HLADNIM VREMENSKIM UVJETIMA**

Litij-ionska baterija može se koristiti na temperaturama do -20°C. Stavite bateriju u proizvod i koristite proizvod prilikom lakih zadataka. Nakon otprilike jedne minute baterija će se zagrijati i započeti raditi normalno.

| FUNKCIJE LED DIODA | STATUS NAPUNJENOSTI |
| --- | --- |
| Donja LED dioda bljeska | Baterija je napunjena za 0-1/3 |
| Donja LED dioda svijetli, središnja LED dioda bljeska | Baterija je napunjena za 1/3-2/3 |
| Donja i središnja LED dioda svijetle, gornja LED dioda bljeska | Baterija je napunjena za 2/3 – potpuno napunjena |
| Sve LED diode bljeskaju | Baterija je u kvaru |
| Donja LED dioda bljeska svakih 5 sekundi | Punjač je uključen, nema baterije u punjaču ili je punjač u načinu rada na čekanju |
| Donja i središnja LED dioda bljeskaju | Temperatura baterije je ispod 0°C ili iznad 55°C |
| Sve LED diode svijetle | Potpuno napunjena |

## ODRÆAVANJE I POPRAVAK

**Opasnost od ozljeda**

Održavanje, testiranje i popravke ovog aparata mora obavljati samo kvalificirani tehničar. Ako treba, javite se naπem Odjelu za klijente ili ovlaπtenom servisu.

## ODLAGANJE

Punjač odlažite na suhom mjestu gdje je temperatura između 10 i 25°C. Izbjegavajte ga ostavljati na prehladnim mjestima, npr. noću u vozilu.

Pazite da metalne čestice ili strugotine ne padnu u otvore za ventilaciju dok je punjač odložen: to bi moglo izazvati teške ozljede pri sljedećoj uporabi.

## ZAŠTITA OKOLIŠA

Sirovine reciklirajte, umjesto da ih bacate među kućni otpad. Kako biste zaštitili okoliš, alat, dodatke i ambalažu treba odvojeno bacati u otpad.

## SIMBOL

| | |
|---|---|
| ⚠ | Sigurnosno upozorenje |
| V | Volti |
| $min^{-1}$ | Obrtaja ili gibanja u minutu |
| ⎓ | Istosmjerna struja |
| CE | Sukladno CE |

Molimo da pažljivo pročitate upute prije pokretanja stroja.

Reciklaža nepoželjna

Otpadni električni proizvodi ne treba da se odlažu s otpadom iz domaćinstva. Molimo da reciklirate gdje je to moguće. Potražite savjet od lokalnih vlasti ili prodavca kako reciklirati.

## VARNOSTNA NAVODILA

Naprave ne smejo uporabljati neusposobljene osebe brez izkušenj in znanja, razen če so pod nadzorom, ali če so dobile navodila o uporabi od osebe, ki odgovarja za njihovo varnost. Ne dovolite, da bi se z napravo igrali otroci.

**POZOR**
Ko uporabljate polnilnik za baterije, vedno upoštevajte osnovne varnostne ukrepe za zaščito pred električnim udarom ter pred nevarnostjo telesnih poškodb in opeklin.

Prosimo, da preberete ta navodila pred uporabo naprave.

- Pred uporabo naprave preverite ali nista poškodovana kabel in vtikač za priključitev na omrežje.
- Naprava ne sme biti vlažna in je ne smete uporabljati v vlažnem okolju.
- Ne uporabljajte naprave, če je bila izpostavljena močnemu udarcu ali sunku ali če je kakorkoli poškodovana.
- Ker se med polnjenjem segreva, baterijskega polnilnika ne smete uporabljati na gorljivi površini / v vnetljivem okolju.
- Ne prekrivajte prezračevalnih rež
- Nikoli sami ne razstavljajte naprave. Z nepravilnim ponovnim sestavljanjem lahko povzročite nevarnost električnega udara ali ognja.
- Kadar baterijski polnilnik ni v uporabi ali kadar ga čistite, potegnite vtikač iz vtičnice.
- Uporabljajte samo odobrene kabelske podaljške v tehnično brezhibnem stanju.
- Med delovanjem poskrbite za ustrezno prezračevanje. Zaradi skladiščenja in uporabe na mestih, kjer temperatura presega +40°C, lahko pride med polnjenjem do nepravilnega delovanja, zato se temu izogibajte. Polnjenje baterij v zaprtih omarah, blizu virov toplote (radiatorji, sončna svetloba) itd. povzroči premočno segrevanje in lahko poškoduje napravo.
- Če baterije ne boste uporabljali dalj časa, jo izvlecite iz baterijskega polnilnika in izvlecite vtikač iz omrežne vtičnice.

- Zaščitite baterijski kontakt, da ne bi prišlo do kratkega stika zaradi kovinskega predmeta, kar bi lahko povzročilo ogenj ali eksplozijo!
- Na napravo ne pritrdite nobene napisne tablice ali znaka z zakovico ali vijakom. S tem bi lahko zaščitna izolacija postala neučinkovita. Priporočamo samolepilne nalepke.
- Polnite samo priporočene baterije.
- Če je poškodovan napajalni kabel, naj vam ga zamenja pooblaščen servisni center, da se izognete nevarnosti.

**OPOZORILO**
Ne polnite primarnih celic (niso primerne za polnjenje).

**poškodbe lastnine/materiala**
Omrežna napetost mora ustrezati napetosti, ki je navedena na napravi.

## MONTAŽA

Izdelka ni potrebno sestavljati.

## OPIS

1. Baterija (ni priložen)
2. Polnilec
3. Lučke LED
4. Vtičnica

## TEHNIČNI PODATKI

| Baterijski vložek | Napetost | Vhod polnilnika | Zmogljivost baterije |
|---|---|---|---|
| AP4001 | 4 V | 220 V - 240V, 50-60 Hz, samo AC | 1500 mAh |

## DELOVANJE

**OPOZORILO**
Ne dovolite si, da bi bili zaradi dobrega poznavanja naprave nepazljivi. Zapomnite si, da lahko že trenutek nepazljivosti povzroči resno poškodbo.

**OPOZORILO**
Pri delu z napravo vedno uporabljajte varovalne naočnike ali varnostna očala s stranskimi ščitniki. Če tega ne storite, vam lahko v oko prileti predmet in povzroči resno poškodbo.

**OPOZORILO**
Ne uporabljajte sestavnih delov ali pribora, ki ga ne priporoča proizvajalec te naprave. Uporaba nepriporočenih sestavnih delov ali pribora lahko povzroči resne telesne poškodbe.

**POZOR**
Polnite jo na dobro prezračenem mestu. Ne blokirajte prezračevalnih odprtin. Da omogočite ustrezno prezračevanje, ne postavljajte ničesar pred njih.

**ZAŠČITA BATERIJE**

Litijeve ionske baterije Ryobi 4 V so zasnovane tako, da so litijeve ionske celice zaščitene, kar omogoča maksimalno življenjsko dobo baterij.

Če se naprava zaustavi med uporabo, sprostite stikalo za resetiranje in ponoven začetek delovanja. Če naprava še vedno ne deluje, je treba baterijo ponovno napolniti.

**POLNJENJE BATERIJE** *(Glejte sliko 1.)*

Če polnilec baterije ne polni pod normalnimi pogoji, vrnite tako baterijo kot polnilec vašemu najbližjemu pooblaščenemu servisnemu centru v vpogled.

- Baterijo uporabljajte le s priporočenim polnilcem.
- Polnilec priklopite v vtičnico. Napetost mora biti običajna za gospodinjstva, 220V- 240V 50/60Hz, samo AC.

- Baterijo vstavite v polnilec. Oznaka na bateriji se mora ujemati z utorom na polnilcu. Pritisnite baterijo v ležišče in se prepričajte, da je dobro spojena.
- Polnilca in baterije ne postavljajte na posebej vroče ali mrzlo mesto. Najbolje bosta delovala na sobni temperaturi.
  OPOMBA: Polnilec in baterijo postavite na mesto, kjer je temperatura višja od 10°C in nižja od 38°C.
- Med polnjenjem se bo baterija malce segrela. To je povsem normalno in ne predstavlja težave.
- Ko je polnjenje končano, bo Led lučka gorela, dokler baterije ne vzamete iz polnilca ali dokler polnilca ne snamete z napajanja.
- Ko se baterija popolnoma napolni, odklopite polnilec z napajanja in odstranite baterijo.

**POLNJENJE VROČE BATERIJE**

Če je temperatura baterije nad običajno, bosta srednja ali spodnja LED lučka utripali. Ko se baterija ohladi na približno 55°C, bo polnilec samodejno začel s hitrim polnjenjem.

**POLNJENJE HLADNE BATERIJE**

Če je temperatura baterije pod običajno, bosta srednja ali spodnja LED lučka utripali. Ko se baterija segreje na temperaturo, višjo od 0°C, bo polnilec samodejno začel s polnjenjem.

**DELOVANJE V MRZLEM OKOLJU**

Litij-ionski polnilec se lahko uporablja pri temperaturah do -20°C. Baterijo vstavite v izdelek in le-tega uporabljajte v manj obremenjujočem načinu. Po približno minuti se bo baterija segrela in začela delati normalno.

| **FUNKCIJE LED** | **STANJE NAPOLNJENOSTI** |
|---|---|
| Spodnja LED utripa | Baterija je napolnjena 0-1/3 |
| Spodnja LED gori, srednja LED utripa | Baterija je napolnjena 1/3-2/3 |

| | |
|---|---|
| Spodnja in srednja LED gorita, zgornja LED utripa | Baterija napolnjena 2/3 – polno napolnjena |
| Vse LED utripajo | Baterija okvarjena |
| Spodnja LED utripa vsakih 5 sekund | Polnilec vključen, vanj ni vstavljena baterija; ali pa je polnilec v načinu spanje |
| Spodnja in srednja LED utripata | Temperatura baterije je pod 0°C ali nad 55°C |
| Vse LED gorijo | Popolnoma napolnjeno |

## VZDRŽEVANJE IN POPRAVILA

**Nevarnost poškodbe**

Servisiranje, preskušanje in popravila lahko izvajajo samo pooblaščeni servisni centri.

Priporočamo svoj oddelek za podporo uporabnikov ali pooblaščene servisne centre.

## SKLADIŠČENJE

Polnilnik skladiščite na hladnem in suhem mestu pri temperaturi med 10 in 25°C. Ne priporočamo, da ga čez noč puščate v hladnem servisnem kombiju. Pazite, da ne padejo kovinski opilki v prezračevalne reže med skladiščenjem, ker bi to lahko povzročilo resno poškodbo pri naslednji uporabi.

## ZAŠČITA OKOLJA

Namesto, da napravo zavržete, reciklirajte surovine. Stroj, pribor in embalažo je treba sortirati za okolju prijazno recikliranje.

## SIMBOL

Varnostni alarm

V Volti

$min^{-1}$ Vrtljaji ali nihaji na minuto

Enosmerni tok

Skladnost CE

Prosimo, da si pred zagonom naprave pozorno preberete navodila

Reciklaža ni potrebna

Odpadne električne izdelke ne odlagajte skupaj z ostalimi gospodinjskimi odpadki Reciklažo opravljajte na predpisanih mestih Za reciklažni nasvet se obrnite na lokalne oblasti.

## BEZPEČNOSTNÉ

Toto zariadenie nie je určené na používanie osobami s nedostatočnými skúsenosťami a znalosťami. Pred používaním tohto zariadenia zabezpečte vhodné zaškolenie. Nedovoľte deťom hrať sa s týmto zariadením.

**POZOR**
Na ochranu pred úrazom elektrickým prúdom, nebezpečenstvom vzniku zranení a popálenín musia byť pri používaní nabíjačky dodržiavané nasledovné základné bezpečnostné opatrenia.

Pred použitím zariadenia si prosím prečítajte a dodržiavajte tieto pokyny.

- Pred použitím zariadenia skontrolujte, či nie je sieťový kábel alebo sieťová zástrčka poškodená.
- Zariadenie nesmie byť vlhké, ani by nemalo byť používané vo vlhkom prostredí.
- Zariadenie nepoužívajte, ak spadlo, utrpelo silný náraz alebo je inak poškodené.
- Keďže pri nabíjaní batérie vzniká teplo, nabíjačka by nemala byť používaná na horľavom povrchu / v horľavom prostredí.
- Nezakrývajte vetracie otvory.
- Zariadenie nikdy sami nerozoberajte. Nesprávnym opätovným zložením môže vzniknúť nebezpečenstvo úrazu elektrickým prúdom alebo riziko požiaru.
- Keď nabíjačku nepoužívate alebo pri jej čistení, vytiahnite napájací kábel zo zásuvky.
- Používajte len schválený predlžovací kábel, ktorý je v bezchybnom technickom stave.
- Počas prevádzky zabezpečte dostatočné vetranie. Skladovanie a prevádzkovanie na miestach, kde teplota prekračuje +40 °C, môže spôsobiť počas nabíjania poruchu. Zabráňte prekročeniu uvedenej teploty. Nabíjanie batérie v uzavretých skrinkách, v blízkosti zdroja tepla (radiátory, priame slnečné svetlo) a pod. spôsobuje akumuláciu tepla a môže zariadenie poškodiť.
- Ak batéria nebude počas dlhšej doby používaná, vyberte ju z nabíjačky a napájací kábel vytiahnite zo zásuvky.

- Chráňte kontakty batérie pred vyskratovaním kovovým predmetom, inak môže vniknúť požiar alebo dôjsť k výbuchu!
- Neumiestňujte na zariadenie žiadne štítky ani označenia pomocou nitov alebo skrutiek. Ochranná izolácia by tým mohla stratiť účinnosť. Odporúčajú sa samolepiace etikety.
- Nabíjajte len originálne odporúčané batérie.
- Ak je napájací kábel poškodený, musí byť vymenený autorizovaným servisom, aby sa predišlo prípadným rizikám.

**VAROVANIE**
Nenabíjajte primárne články (nedobíjateľné).

**škoda na majetku/materiáli**
Sieťové napätie musí zodpovedať napäťovej špecifikácii uvedenej na zariadení.

## MONTÁŽ

Pri tomto výrobku nie je potrebná montáž.

## POPIS

1. Súprava batérie (nedodáva sa)
2. Nabíjačka
3. LED
4. Zásuvka napájania

## ŠPECIFIKÁCIE

| Akumulátor | Napätie | Vstup nabíjačky | Kapacita batérie |
|---|---|---|---|
| AP4001 | 4 V | 220-240 V, 50-60 Hz, len striedavý prúd | 1500 mAh |

**VAROVANIE**
Aj keď výrobky poznáte, buďte opatrní. Myslite na to, že pri nepozornosti môže v zlomku sekundy dôjsť k vážnemu zraneniu.

**VAROVANIE**
Pri práci s výrobkami vždy používajte ochranné okuliare alebo ochranné okuliare s bočnými krytmi. V opačnom prípade vám do oka môže vletieť cudzí predmet a spôsobiť vám vážne zranenie.

**VAROVANIE**
Nepoužívajte žiadne prídavné zariadenia alebo príslušenstvo, ktoré nie je odporúčané výrobcom tohto výrobku. Použitie prídavného zariadenia alebo príslušenstva, ktoré nie je odporúčané, môže spôsobiť vážnu zdravotnú ujmu.

**POZOR**
Nabíjajte na dobre vetranom mieste. Na nabíjačke nezakrývajte vetracie otvory. Zabezpečte, aby boli voľné a umožňovali riadne vetranie.

## OCHRANA BATÉRIE

4 V Li-Ion batérie Ryobi sú navrhnuté tak, aby chránili Li-Ion články a maximalizovali životnosť batérie.

Ak sa náradie počas používania zastaví, uvoľnite spínač, aby ste ho resetovali a obnovili jeho činnosť. Ak nástroj stále nefunguje, je potrebné dobiť batériu.

**Nabíjanie súpravy batérie** (Pozrite si obrázok 1.)

Ak nabíjačka za normálnych okolností nenabíja súpravu batérie, vráťte súpravu batérie a nabíjačku najbližšiemu servisnému centru na elektrickú kontrolu

- Súpravu batérie použite len spolu s odporúčanou nabíjačkou.
- Nabíjačku pripojte k napájaniu. Ubezpečte sa, či má napájanie normálne domové napätie, 220 V-240V 50/60Hz, len AC.
- Založte súpravu batérie do nabíjačky. Ubezpečte sa, že vyvýšená plôška na súprave batérie je vyrovnaná s drážkou v nabíjačke. Zatlačte na súpravu batérie, aby ste sa ubezpečili, že kontakty súpravy batérie správne zapadnú do kontaktov v nabíjačke.
- **Nedávajte nabíjačku a súpravu batérie do oblasti s extrémnou teplotou alebo chladom. Najlepšie budú pracovať pri normálnej izbovej teplote.**
  **POZNÁMKA: Nabíjačka a súprava batérií by sa mala umiestňovať na miesto, kde teplota nie je vyššia ako 50°F ale nižšia ako 100°F.**
- Súprava batérie bude počas nabíjania na dotyk mierne teplá. Toto je normálne a neznamená to problém.
- Potom ako sa nabíjanie ukončí, LED zostane svietiť, kým súpravu batérie nevyberiete z nabíjačky alebo kým nabíjačku neodpojíte od napájania.
- Keď sa batérie naplno nabijú, odpojte nabíjačku od napájania a vyberte súpravu batérie z nabíjačky.

**NABÍJANIE HORÚCEJ SÚPRAVY BATÉRIE**

Ak má súprava batérie teplotný rozsah vyšší, ako je normálny, spodná a stredná LED bude blikať. Keď súprava batérie vychladne na približne 131°F, nabíjačka sa automaticky spustí v režime rýchleho nabíjania.

**NABÍJANIE CHLADNEJ SÚPRAVY BATÉRIE**

Ak má súprava batérie teplotný rozsah nižší, ako je normálny, spodná a stredná LED bude blikať. Ak sa batéria zahreje na teplotu vyššiu ako 32°F, nabíjačka sa automaticky prepne do režimu nabíjania.

**PREVÁDZKA V CHLADE**

Lítium-iónová súprava batérie sa môže použiť až do teplôt -4°F. Dajte súpravu batérie do výrobku a použite výrobok pri aplikácii miernej záťaže. Po približne minúte sa súprava zahreje a začne pracovať normálne.

| FUNKCIE LED | STAV NABÍJANIA |
|---|---|
| Spodná LED bliká | Batéria je nabitá na 0-1/3 |
| Spodná LED svieti, stredná LED bliká | Batéria je nabitá na 1/3-2/3 |
| Spodná a stredná LED svieti, vrchná LED bliká | Batéria je nabitá na 2/3 – naplno nabitá |
| Všetky LED blikajú | Chybné batérie |
| Spodná LED blikne každých 5 sekúnd | Nabíjačka je pripojená, v zásuvke nie je žiadna súprava batérií; alebo je nabíjačka v režime spánku |
| Spodná a stredná LED bliká | Teplota batérie je nižšia ako 32°F alebo je vyššia ako 131°F |
| Všetky LED blikajú | Naplno nabité |

## ÚDRŽBA A OPRAVY

**Riziko úrazu**
Servis, testovanie a opravy by mali byť vykonávané len autorizovaným servisom.

Odporúčame vám naše zákaznícke servisné oddelenie alebo autorizované servisné strediská.

## SKLADOVANIE

Nabíjačku skladujte na suchom a chladnom mieste pri teplote od 10°C do 25°C. Neodporúča sa nechať ju cez noc v chladnom montážnom vozidle. Zaistite, aby sa počas uskladnenia do vetracích otvorov nedostali kovové piliny alebo triesky, nakoľko by to mohlo pri ďalšom použití spôsobiť vážny úraz.

## OCHRANA ŽIVOTNÉHO PROSTREDIA

Odpad nelikvidujte, ale recyklujte. Zariadenie, príslušenstvo a obal by mali byť vytriedené na environmentálnu recykláciu.

## ZNAČKY

| | |
|---|---|
| | Výstražná značka |
| V | Volty |
| $min^{-1}$ | Otáčky, alebo kmity za sekundu |
| | Jednosmerný prúd |
| CE | CE konformita |
| | Pred zapnutím zariadenia si prosím prečítajte inštrukcie |
| | Recyklujte |
| | Opotrebované elektrické zariadenia by ste nemali odhadzovať do domového odpadu. Prosíme o recykláciu ak je možné. Kontaktujte miestne úrady, alebo predajcu pre viac informácií ohľadom ekologického spracovania. |

## ΣΥΣΤΑΣΕΙΣ ΑΣΦΑΛΕΙΑΣ

Η συσκευή αυτή δεν πρέπει να χρησιμοποιείται από άπειρα άτομα χωρίς επιτήρηση ή χωρίς να έχουν λάβει οδηγίες από κάποιο αρμόδιο άτομο. Μην αφήνετε τα παιδιά να παίζουν με τη συσκευή αυτή.

**ΠΡΟΕΙΔΟΠΟΙΗΣΗ**
Η χρήση του φορτιστή πρέπει να πραγματοποιείται τηρώντας τους βασικούς κανόνες ασφαλείας ώστε να αποφεύγονται οι κίνδυνοι ηλεκτροπληξίας, τραυματισμού και εγκαυμάτων.

Διαβάστε και σεβαστείτε τις οδηγίες αυτές προτού λειτουργήσετε τη συσκευή αυτή.

- Πριν χρησιμοποιήσετε τη συσκευή, ελέγξτε πως το καλώδιο και η πρίζα παροχής ρεύματος δεν έχουν υποστεί ζημιά.
- Η συσκευή δεν πρέπει ποτέ να είναι υγρή ούτε να χρησιμοποιείται σε υγρό περιβάλλον.
- Μην χρησιμοποιείτε τη συσκευή αυτή αν έχει δεχτεί κτύπημα ή αν έχει υποστεί ζημιά με οποιοδήποτε τρόπο.
- Λόγω της θερμότητας που δημιουργείται κατά τη φόρτιση, ο φορτιστής δεν πρέπει να χρησιμοποιείται σε καύσιμες επιφάνειες ή σε εύφλεκτο περιβάλλον.
- Μην φράζετε τις οπές αερισμού.
- Μην αποσυναρμολογήσετε ποτέ τη συσκευή οι ίδιοι. Η μη σύμφωνη επανασυναρμολόγηση της συσκευής μπορεί να δημιουργήσει κίνδυνο ηλεκτροπληξίας ή πυρκαγιάς.
- Αποσυνδέετε το φορτιστή όταν δεν χρησιμοποιείται ή όταν τον καθαρίζετε.
- Χρησιμοποιείτε μόνο εγκεκριμένες ηλεκτρικές επιμηκύνσεις και σε άριστη κατάσταση.
- Βεβαιωθείτε κατά τη φόρτιση ότι ο αερισμός στο χώρο εργασίας σας επαρκεί. Η κακή λειτουργία του φορτιστή κατά τη διάρκεια της φόρτισης μπορεί να προκληθεί από

υπερβολικές θερμοκρασίες χρήσης και αποθήκευσης. Οι θερμοκρασίες που ξεπερνούν τους +40 C πρέπει να αποφεύγονται. Οι φορτίσεις που πραγματοποιούνται σε κλειστά ντουλάπια, κοντά σε πηγές θερμότητας (καλοριφέρ, ήλιος), κ.λ.π. προκαλούν φαινόμενα συσσώρευσης της θερμότητας τα οποία κινδυνεύουν να βλάψουν τη συσκευή.

- Αν δεν χρησιμοποιήσετε την μπαταρία για μεγάλο χρονικό διάστημα, αφαιρέστε την από το φορτιστή και αποσυνδέστε τον.
- Οι επαφές της μπαταρίας πρέπει να προστατεύονται ώστε να αποφεύγονται τα βραχυκυκλώματα που μπορεί να προκληθούν από μεταλλικά στοιχεία. Θα αποφύγετε έτσι τον κίνδυνο πυρκαγιάς ή έκρηξης.
- Μη στερεώνετε κανένα στοιχείο επάνω στη συσκευή με πιρτσίνια ή βίδες. Τα πιρτσίνια ή οι βίδες θα μπορούσαν να βλάψουν την αποτελεσματικότητα του μονωτικού περιβλήματος. Συστήνουμε αυτοκόλλητες ετικέτες.
- Φορτίζετε μόνο γνήσιες μπαταρίες οι οποίες συνιστώνται στο παρόν εγχειρίδιο.
- Αν το καλώδιο παροχής ρεύματος έχει υποστεί ζημιά, ζητήστε την αντικατάστασή του από κάποιο εξουσιοδοτημένο Κέντρο Τεχνικής Εξυπηρέτησης ώστε να αποφύγετε τον κίνδυνο ατυχημάτων.

**ΠΡΟΕΙΔΟΠΟΙΗΣΗ**
Μην προσπαθήσετε ποτέ να φορτίσετε μη επαναφορτιζόμενες μπαταρίες.

**ΠΡΟΕΙΔΟΠΟΙΗΣΗ**
**Για να αποφύγετε τον κίνδυνο υλικών ζημιών, φροντίστε η τάση τροφοδοσίας του δικτύου να αντιστοιχεί στην τάση που αναφέρεται επάνω στη συσκευή.**

## ΣΥΝΑΡΜΟΛΟΓΗΣΗ

Η συσκευή αυτή δεν χρειάζεται καμία συναρμολόγηση.

## ΠΕΡΙΓΡΑΦΗ

1. Μπαταρία (δεν παρέχεται)
2. Φορτιστής
3. LED
4. Πρίζα

## ΤΕΧΝΙΚΑ ΧΑΡΑΚΤΗΡΙΣΤΙΚΑ

| Μοντέλο | Τάση | Απορροφημένη ισχύ | Χωρητικότητα της μπαταρίας |
|---|---|---|---|
| AP4001 | 4 V | 220 V-240 V, 50-60 Hz CA μόνο | 1500 mAh |

## ΧΡΗΣΗ

**ΠΡΟΕΙΔΟΠΟΙΗΣΗ**
Μη χαλαρώσετε την προσοχή σας αφού εξοικειωθείτε με τη συσκευή σας. Μην ξεχνάτε ποτέ πως ένα δευποτέ πως ένα δευτερόλεπτο απροσεξίας αρκεί για να τραυματιστείτε σοβαρά.

**ΠΡΟΕΙΔΟΠΟΙΗΣΗ**
Χρησιμοποιείτε πάντα γυαλιά ασφαλείας ή προστατευτικά γυαλιά με πλαϊνά ελάσματα όταν χρησιμοποιείτε εργαλεία. Η μη τήρηση της σύστασης αυτής μπορεί να προκαλέσει την προβολή ξένων σωμάτων στα μάτια σας επιφέροντας σοβαρές οφθαλμικές βλάβες.

**ΠΡΟΕΙΔΟΠΟΙΗΣΗ**
Μη χρησιμοποιείτε άλλα ανταλλακτικά ή εξαρτήματα από αυτά που συνιστά ο κατασκευαστής για τη συσκευή αυτή. Η χρήση μη συνιστώμενων ανταλλακτικών ή εξαρτημάτων μπορεί να επιφέρει κίνδυνο σοβαρού τραυματισμού.

**ΠΡΟΕΙΔΟΠΟΙΗΣΗ**
Φορτίζετε πάντα τις μπαταρίες σε χώρο σωστά αερισμένο. Μην φράζετε ποτέ τις οπές

αερισμού. Αυτές θα πρέπει να μπορούν να εξασφαλίζουν σωστό αερισμό.

**ΧΑΡΑΚΤΗΡΙΣΤΙΚΑ ΤΩΝ ΜΠΑΤΑΡΙΩΝ**

Οι μπαταρίες 4 V της Ryobi έχουν σχεδιαστεί έτσι ώστε τα στοιχεία λιθίου-ιόντος να προστατεύονται σωστά και να έχουν τη μέγιστη διάρκεια ζωής.

Αν το εργαλείο σας σταματήσει κατά τη διάρκεια της χρήσης, απελευθερώστε τη σκανδάλη και έπειτα πατήστε πάλι τη σκανδάλη για να ξαναρχίσετε την εργασία. Αν το εργαλείο εξακολουθεί να μην λειτουργεί, πρέπει να φορτίσετε την μπαταρία.

**ΦΟΡΤΙΣΗ ΜΠΑΤΑΡΙΑΣ** (Βλ. Σχήμα 1.)

Αν ο φορτιστής δεν φορτίζει την μπαταρία υπό κανονικές συνθήκες, επιστρέψτε την μπαταρία και τον φορτιστή μαζί στο πλησιέστερο Εξουσιοδοτημένο Κέντρο Σέρβις για ηλεκτρολογικό έλεγχο.

- Χρησιμοποιείτε τη μπαταρία μόνο με τον προτεινόμενο φορτιστή.
- Συνδέστε τον φορτιστή στην παροχή ρεύματος. Βεβαιωθείτε ότι η παροχή ρεύματος διαθέτει την κανονική οικιακή τάση, **220V - 240V 50/60Hz, AC μόνο**.
- Τοποθετήστε τη μπαταρία στον φορτιστή. Βεβαιωθείτε ότι το ανασηκωμένο πλευρό στη μπαταρία είναι ευθυγραμμισμένο με το αυλάκι στον φορτιστή. Πιέστε προς τα κάτω τη μπαταρία για να βεβαιωθείτε ότι οι επαφές της εφαρμόζουν σωστά με τις επαφές του φορτιστή.
- **Μην τοποθετείτε τον φορτιστή και τη μπαταρία σε χώρο με ακραίες υψηλές ή χαμηλές θερμοκρασίες. Οι συσκευές λειτουργούν καλύτερα σε κανονική θερμοκρασία δωματίου.**

  **ΣΗΜΕΙΩΣΗ: Ο φορτιστής και η μπαταρία θα πρέπει να τοποθετηθούν σε θέση όπου η θερμοκρασία είναι υψηλότερη από 10°C αλλά χαμηλότερη από 38°C.**
- Η μπαταρία ζεσταίνεται ελαφρά κατά την φόρτιση. Αυτό είναι φυσιολογικό και δεν υποδηλώνει παρουσία προβλήματος.
- Όταν ολοκληρωθεί η φόρτιση, τα LED παραμένουν αναμμένα έως ότου αφαιρεθεί η μπαταρία από τον φορτιστή ή αποσυνδεθεί ο φορτιστής από την παροχή ρεύματος.

■ Όταν οι μπαταρίες φορτίσουν πλήρως, αποσυνδέστε τον φορτιστή από την παροχή ρεύματος και αφαιρέστε τη μπαταρία από τον φορτιστή.

**ΦΟΡΤΙΣΗ ΘΕΡΜΗΣ ΜΠΑΤΑΡΙΑΣ**

Αν η μπαταρία είναι πάνω από το εύρος της φυσιολογικής θερμοκρασίας, το κάτω και το κεντρικό LED αναβοσβήνουν. Όταν η μπαταρία κρυώσει περίπου στους 55° C, ο φορτιστής ξεκινάει αυτόματα τη λειτουργία γρήγορης φόρτισης.

**ΦΟΡΤΙΣΗ ΨΥΧΡΗΣ ΜΠΑΤΑΡΙΑΣ**

Αν η μπαταρία είναι κάτω από το εύρος της φυσιολογικής θερμοκρασίας, το κάτω και το κεντρικό LED αναβοσβήνουν. Όταν η μπαταρία ζεσταθεί σε θερμοκρασία πάνω από 0° C, ο φορτιστής ξεκινάει αυτόματα τη λειτουργία φόρτισης.

**ΛΕΙΤΟΥΡΓΙΑ ΣΕ ΣΥΝΘΗΚΕΣ ΨΥΧΡΟΥ ΚΑΙΡΟΥ**

Η μπαταρία λιθίου-ιόντων μπορεί να χρησιμοποιηθεί σε θερμοκρασίες έως και -20° C. Τοποθετήστε την σε προϊόν και χρησιμοποιήστε το προϊόν σε ελαφριά εφαρμογή. Μετά από περίπου ένα λεπτό, η μπαταρία θα έχει θερμανθεί και θα ξεκινήσει να λειτουργεί κανονικά.

| **ΛΕΙΤΟΥΡΓΙΕΣ LED** | **ΚΑΤΑΣΤΑΣΗ ΦΟΡΤΙΣΗΣ** |
|---|---|
| Το κάτω LED αναβοσβήνει | Η μπαταρία είναι 0-1/3 φορτισμένη |
| Το κάτω LED αναμμένο, το κεντρικό LED αναβοσβήνει | Η μπαταρία είναι 1/3-2/3 φορτισμένη |
| Το κάτω και το κεντρικό LED αναμμένα, το πάνω LED αναβοσβήνει | Η μπαταρία είναι 2/3 φορτισμένη – πλήρως φορτισμένη |

| | |
|---|---|
| Όλα τα LED αναβοσβήνουν | Ελαττωματική μπαταρία |
| Το κάτω LED αναβοσβήνει μία φορά κάθε 5 δευτερόλεπτα | Ο φορτιστής έχει συνδεθεί αλλά δεν υπάρχει μπαταρία ή ο φορτιστής είναι σε λειτουργία αναμονής |
| Το κάτω και το κεντρικό LED αναβοσβήνουν | Η θερμοκρασία της μπαταρίας είναι κάτω από 0o C ή πάνω από 55° C |
| Όλα τα LED αναμμένα | Πλήρως φορτισμένη μπαταρία |

## ΣΥΝΤΗΡΗΣΗ ΚΑΙ ΕΠΙΔΙΟΡΘΩΣΗ

**Κίνδυνος τραυματισμού**

Μόνο ειδικευμένοι τεχνικοί επιτρέπεται ν'α πραγματοποιούν τη συντήρηση, τις δοκιμές και τις επιδιορθώσεις της συσκευής αυτής

Αν χρειαστεί, απευθυνθείτε στο τμήμα μας εξυπηρέτησης πελατών ή σε κάποιο Εξουσιοδοτημένο Κέντρο Τεχνικής Εξυπηρέτησης.

## ΤΑΚΤΟΠΟΙΗΣΗ

Τακτοποιήστε το φορτιστή σας σε μέρος στεγνό όπου η θερμοκρασία κυμαίνεται μεταξύ 10 και 25°C. Αποφύγετε να τον αφήνετε σε πολύ κρύους χώρους, παραδείγματος χάρη σε αυτοκίνητο τη νύχτα. Βεβαιωθείτε ότι δεν κινδυνεύουν να πέσουν μεταλλικά σωματίδια ή ρινίσματα μέσα στις οπές αερισμού όταν ο φορτιστής είναι τακτοποιημένος: αυτό θα μπορούσε να προκαλέσει σοβαρούς τραυματισμούς κατά την επόμενη χρήση.

## ΠΡΟΣΤΑΣΙΑ ΤΟΥ ΠΕΡΙΒΑΛΛΟΝΤΟΣ

Ανακυκλώνετε τις πρώτες ύλες αντί να τις απορρίπτετε με τα οικιακά απόβλητα. Για την προστασία του περιβάλλοντος, πρέπει να γίνει διαλογή του εργαλείου, των εξαρτημάτων και των συσκευασιών του.

## ΣΥΜΒΟΛΟ

Προειδοποίηση ασφάλειας

V Βολτ

$min^{-1}$ Περιστροφές ή παλινδρομήσεις ανά λεπτό

Συνεχές ρεύμα

Συμμόρφωση CE

Παρακαλούμε διαβάστε τις οδηγίες προσεκτικά πριν ξεκινήσετε το μηχάνημα.

Ανακυκλώστε τα απορρίμματα

Τα ηλεκτρικά προϊόντα προς απόρριψη δεν θα πρέπει να απορρίπτονταιμαζί με τα οικιακά απόβλητα. Παρακαλούμε ανακυκλώστε όπου υπάρχουν οι αντίστοιχες εγκαταστάσεις. Μιλήστε με τις τοπικές αρχές ή τον πωλητή για να σας ενημερώσουν σχετικά με τα προγράμματα ανακύκλωσης.

## GÜVENLİK TALİMATLARI

Bu cihaz gözetim altında olmayan deneyimsiz kişiler veya deneyimli bir kişi tarafından talimat almamış kişiler tarafından kullanılmamalıdır. Çocukların bu cihazla oynamasına izin vermeyin.

**İKAZ**
Elektrik çarpması, yaralanma veya yanma risklerini önlemek için, şarj aleti temel güvenlik kurallarına uygun şekilde kullanılmalıdır.

Cihazı kullanmadan önce bu talimatları okuyunuz ve bunlara riayet ediniz.

- Cihazı kullanmadan önce, besleme kablosunun ve prizinin zarar görmemiş olduğunu kontrol ediniz.
- Cihaz asla nemli olmamalıdır ya da nemli bir ortamda kullanılmamalıdır.
- Bir darbeye maruz kalmış veya herhangi bir şekilde hasar görmüş ise bu cihazı kullanmayınız.
- Şarj etme işlemi sırasında meydana gelen ısı yüzünden, şarj aleti yanıcı bir yüzey üzerinde veya parlayıcı bir ortamda kullanılmamalıdır.
- Havalandırma yarıklarını hiçbir şekilde kapatmayınız.
- Aleti hiçbir zaman kendiniz sökmeyiniz. Aletin uygun olmayan bir şekilde tekrar monte edilmesi elektrik çarpması ya da yangın risklerine yol açabilir.
- Kullanılmadığında ya da temizlediğinizde şarj aletini prizden çekiniz.
- Sadece onaylanmış ve mükemmel durumda olan uzatma kabloları kullanınız.
- Şarj etme işlemi sırasında çalıştığınız yerin havalandırmasının yeterli olduğundan emin olunuz. Şarj aletinin şarj işlemi sırasında hatalı şekilde çalışması, aşırı kullanım ve saklama sıcaklıklarından kaynaklanabilir. +40°C'nin üzerindeki hava sıcaklıklarından sakınılmalıdır. Kapalı dolapların içinde, ısı kaynaklarının (radyatörler, güneş gibi) yakınında vb. gerçekleştirilen şarj işlemleri, cihaza zarar verebilecek ısı birikimine neden olur.
- Bataryayı uzun bir süre kullanmadığınızda, şarj aletinden çıkarınız ve şarj aletini prizden çekiniz.

- Metal nesnelerin sebep olabileceği kısa devreleri önlemek için bataryanın kutupları korunmalıdır. Böylece yangın veya patlama risklerini önlersiniz.
- Cihazın üzerine, perçin çivisi ya da vida ile herhangi bir öğe sabitlemeyiniz. Perçin çivileri ya da vidalar, kutunun yalıtımını etkisiz hale getirebilir. Yapışkanlı bir etiketlemenin kullanılmasını öneririz.
- Yalnızca bu kılavuzda önerilen orijinal bataryaları şarj ediniz.
- Besleme kablosu zarar görmüş ise, kaza risklerini önlemek için Yetkili bir Servis Merkezinde yenisiyle değiştirtiniz.

**UYARI**
Asla şarj edilemez bataryaları şarj etmeye çalışmayınız.

**UYARI**
Maddi hasar risklerini önlemek için, ev elektriği geriliminin cihaz üzerinde belirtilen gerilime uygun olmasına dikkat ediniz.

## MONTAJ

Bu cihaz hiçbir montaja gerek duymaz.

## TANIMLAMA

1. Pil kutusu (temin edilmemiş)
2. Şarj cihazı
3. LED göstergeler
4. Elektrik prizi

## TEKNİK ÖZELLİKLER

| Model | Voltaj | Emilen besleme | Bataryanın kapasitesi |
|---|---|---|---|
| AP4001 | 4 V | Yalnızca, 220-240 V, 50-60 Hz, AC | 1500 mAh |

## KULLANIM

**UYARI**
Cihazınıza alışmış olsanız dahi dikkatinizi elden bırakmayınız. Ciddi şekilde yaralanmanız için bir saniyelik dikkatsizliğin bile yeterli olduğunu asla unutmayınız.

**UYARI**
Aletler kullanırken daima güvenlik gözlükleri veya yan ekranlı koruma gözlükleri kullanınız. Bu talimata uyulmaması gözlerinizin içine yabancı cisimlerin kaçmasına ve ciddi göz lezyonlarına yol açabilir.

**UYARI**
Üreticinin bu cihaz için önerdikleri dışında parça ve aksesuarlar kullanmayınız. Tavsiye edilmeyen parça veya aksesuarların kullanımı ciddi yaralanma risklerine yol açabilir.

**İKAZ**
Bataryaları daima iyi havalandırılmış bir yerde şarj ediniz. Havalandırma yarıklarını asla kapatmayınız. Bunlar daima iyi bir havalandırma sağlayabilmelidir.

**BATARYALARIN ÖZELLİKLERİ**
Ryobi'nin 4V'luk bataryaları, lityum-iyon öğelerinin düzgün şekilde korunmasını ve maksimum bir ömre sahip olmalarını sağlayacak şekilde tasarlanmıştır.

Eğer kablosuz aletiniz kullanım sırasında duruyor ise, tetik düğmesini bırakınız, ardından işe dönmek için tetik düğmesine tekrar basınız. Eğer alet hala çalışmıyor ise, batarya şarj edilmelidir.

**PİL KUTUSUNUN ŞARJ EDİLMESİ** (Bakınız Şekil 1.)
Normal şartlar altında, şarj cihazı pil kutusunu şarj etmiyorsa, elektrik ile ilgili kontroller için hem pil kutusunu hem de şarj cihazını en yakın Yetkili Servis Merkezine götürün.

- Pil kutusunu sadece önerilen şarj cihazıyla birlikte kullanın.
- Şarj cihazını elektrik prizine takın. Elektrik prizinin normal şehir şebekesi voltajına (sadece 220V-

240V 50/60Hz, AC) sahip olduğundan emin olun.

- Pil kutusunu şarj cihazının içine yerleştirin. Pil kutusu üzerindeki kalkık dişin şarj cihazının içindeki olukla aynı hizada olmasını sağlayın. Pil kutusu üzerindeki temas noktalarının şarj cihazı içindeki temas noktalarıyla tam olarak birbirine geçmesini sağlamak için pil kutusunu üst kısmından bastırın.
- **Şarj cihazını ve pil kutusunu aşırı sıcak ya da soğuk yerlere koymayın. En iyi şekilde oda sıcaklığında çalışırlar.**

  **NOT: Şarj cihazı ve pil kutusu 10°C ile 38°C arasında bir sıcaklığa sahip yerlerde bulundurulmalıdır.**
- Şarj işlemi esnasında pil kutusu dokunmak için biraz sıcak bir hale gelecektir. Bu durum normaldir ve herhangi bir sorun olduğunu göstermez.
- Şarj işlemi tamamlandığında, LED göstergeler, pil kutusu şarj cihazından çıkarılana ya da şarj cihazı prizden çıkarılana kadar yanık kalacaktır.
- Piller tamamen dolduğunda, şarj cihazını elektrik fişinden çekin ve pil kutusunu şarj cihazının içinden çıkarın.

**SICAK PİL KUTUSUNUN ŞARJ EDİLMESİ**

Pil kutusu normal sıcaklık aralığının üstünde bir sıcaklığa sahipse, alt ve ortadaki LED lambalar yanıp sönecektir. Pil kutusu sıcaklığı yaklaşık olarak 55°C'ye kadar düşerse, şarj cihazı otomatik olarak hızlı şarj moduna başlayacaktır.

**SOĞUK PİL KUTUSUNUN ŞARJ EDİLMESİ**

Pil kutusu normal sıcaklık aralığının altında bir sıcaklığa sahipse, alt ve ortadaki LED lambalar yanıp sönecektir. Pil 0°C'ye kadar bir sıcaklığa ulaşırsa, şarj cihazı otomatik olarak şarj moduna başlayacaktır.

**SOĞUK HAVADA KULLANMA**

Lityum iyon pil kutusu -20°C'ye kadar olan sıcaklıklarda kullanılabilir. Pil kutusunu bir malzemenin içine koyun ve hafif ışık altında bekletin. Birkaç dakika sonra pil kutusu ısınmış olacaktır ve normal olarak çalışmaya başlayacaktır.

| LED FONKSİYONLARI | ŞARJ DURUMU |
|---|---|
| Alt LED göstergesi yanıp sönüyor | Pil 0 ile 1/3 arası dolu |
| Alt LED göstergesi yanıyor, orta LED göstergesi yanıp sönüyor | Pil 1/3 ile 2/3 arası dolu |
| Alt ve orta LED göstergeleri yanıyor, üst LED gösterge yanıp sönüyor | Pil 2/3 oranında dolu ya da tam dolu |
| Tüm LED göstergeleri yanıp sönüyor | Arızalı pil |
| Alt LED göstergesi her 5 saniyede bir defa yanıp sönüyor | Şarj cihazı prize takılı, yuvada pil kutusu yok; veya şarj cihazı uyku modunda |
| Alt ve orta LED göstergeleri yanıp sönüyor | Pil sıcaklığı 0°C'nin altında ya da 55°C'nin üzerinde |
| Tüm LED göstergeleri yanıyor | Tam dolu pil |

## BAKIM VE ONARIM

⚠ **Yaralanma riski**
Yalnızca deneyimli bir teknisyen bu cihazın bakımını, testlerini ve onarımlarını gerçekleştirmek için yetkilidir.

İhtiyaç halinde, müşteri hizmetlerimize veya Yetkili bir Servis Merkezine başvurunuz.

## SAKLAMA

Şarj aletinizi sıcaklığın 10 ila 25°C arasında olduğu kuru bir yerde muhafaza ediniz. Cihazı fazla soğuk yerlerde, örneğin geceleyin bir aracın içinde bırakmaktan sakınınız. Şarj aleti saklandığında, havalandırma yarıklarının içine parcacıkların veya metal talaşların düşme riskinin bulunmadığından emin olunuz: bu, bir sonraki kullanım sırasında ciddi yaralanmalara neden olabilir.

## ÇEVRENİN KORUNMASI

Ham maddeleri çöpe atmak yerine geri dönüştürünüz. Çevreyi korumak için, alet, aksesuarlar ve ambalajlarlar tasnif edilmelidir.

## SEMBOL

| | |
|---|---|
| ⚠ | Güvenlik Uyarısı |
| V | Volt |
| $min^{-1}$ | Dakikada devir veya piston hareketi |
| ⎓ | Doğru akım |
| CE | CE Uygunluğu |

Makineyi çalıştırmadan talimatları dikkatlice okuyun.

Geri dönüşüme verin

Atık elektrikli ürünler evsel atıklarla birlikte atılmamalıdır. Tesis bulunuyorsa lütfen geri dönüşüme verin. Geri dönüşümle ilgili tavsiye için Yerel Makamlarla veya bayi ile irtibat kurun.

GB Conformance to technical regulations
FR Conformité aux normes techniques
DE Konformität mit technischen Vorschriften
ES Conformidad con las normativas técnicas
IT Conforme a norme tecnichecuf
NL Overeenstemming met technische reglementen
PT Conformidade com as normas técnicas
DK CE Overensstemmelse
SE Bär Överensstämmelse med de tekniska regleringarna.
FI Teknisten sää'dösten noudattaminen
NO Samsvarer med tekniske forskrifter
RU Соответствие техническому регламенту
PL Zgodność z normami technicznymi
CZ Podléhá technickým nařízením
HU Megfelelőség a műszaki előírásoknak
RO Conformitate cu reglementările tehnice
LV Atbilstība tehniskiem noteikumiem
LT Techninių reikalavimų atitikimas
EE Enne seadme kasutamist lugege palun kasutusjuhend hoolega läbi.
HR Sukladno tehničkim propisima
SI Skladnost s tehničnimi predpisi
SK Pred zapnutím zariadenia si prosím prečítajte inštrukcie
GR Συμμόρφωση με τεχνικούς κανονισμούς
TR Teknik yönetmeliklere uyum

## GB WARRANTY - STATEMENT

All Ryobi products are guaranteed against manufacturing defects and defective parts for a period of twenty four (24) months from the date stated on the original invoice drawn up by the retailer and given to the end user.
Deterioration caused by normal wear and tear, unauthorised or improper use or maintenance, or overload are excluded from this guarantee as are accessories such as battery packs, light bulbs, blades, fittings, bags, etc.
In the event of malfunction during the warranty period, please take the **NON-DISMANTLED** product, along with the proof of purchase, to your retailer or nearest Authorised Ryobi Service Centre.
This warranty in no way affects your legal rights concerning defective products.

## FR GARANTIE - CONDITIONS

Ce produit Ryobi est garanti contre les vices de fabrication et les pièces défectueuses pour une durée de vingt-quatre (24) mois, à compter de la date faisant foi sur l'original de la facture établie par le revendeur à l'utilisateur final.
Les détériorations provoquées par l'usure normale, par une utilisation ou un entretien anormal ou non autorisé, ou par une surcharge sont exclues de la présente garantie de même que les accessoires tels que batteries, ampoules, lames, embouts, sacs, etc.
En cas de mauvais fonctionnement au cours de la période de garantie, veuillez envoyer le produit **NON DÉMONTÉ** avec la preuve d'achat à votre fournisseur ou au Centre Service Agréé Ryobi le plus proche de chez vous.
Vos droits légaux se rapportant aux produits défectueux ne sont pas remis en cause par la présente garantie.

## DE GARANTIE - BEDINGUNGEN

Für alle Ryobi-Produkte gilt eine Garantie gegen Material- und Verarbeitungsfehler für einen Zeitraum von vierundzwanzig (24) Monaten ab dem Datum der vom Wiederverkäufer für den Endbenutzer ausgestellten Originalrechnung.
Fehler, die auf Grund einer normalen Abnutzung, einer unberechtigten oder falschen Wartung oder Handhabung

oder durch eine Überbelastung auftreten, sind von der Garantie ausgeschlossen. Dies gilt auch für Zubehörteile wie Batterien, Glühbirnen, Sägeblätter, Ansatzstücke, Beutel usw.
Senden Sie das Produkt im Fall eines Defekts innerhalb des Garantiezeitraumes in **NICHT ZERLEGTEM** Zustand zusammen mit dem Kaufnachweis an Ihren Händler oder Ihr nächstes Ryobi-Kundendienstzentrum zurück.
Diese Garantie hat keine Auswirkungen auf Ihre gesetzlichen Rechte in Bezug auf fehlerhafte Produkte.

## ES GARANTÍA - CONDICIONES

Este producto Ryobi está garantizado contra los defectos de fabricación y las piezas defectuosas por un período de veinticuatro (24) meses, a partir de la fecha que figura en el original de la factura establecida por el distribuidor al usuario final.
Se excluyen de la presente garantía los deterioros provocados por un desgaste normal, una utilización o mantenimiento incorrecto o no autorizado, y una sobrecarga, así como los diversos accesorios: baterías, bombillas, hojas, puntas, bolsas, etc.
En caso de funcionamiento incorrecto durante el período de la garantía, envíe el producto **SIN DESMONTAR** con la prueba de compra a su proveedor o al Centro de Servicio Acreditado Ryobi más cercano a su domicilio.
Los derechos legales relacionados con los productos defectuosos no son cuestionados por la presente garantía.

## IT GARANZIA - CONDIZIONI

Questo prodotto Ryobi è garantito contro tutti i difetti di fabbricazione e pezzi difettosi per una durata di ventiquattro (24) mesi, a partire dalla data indicata sull'originale della fattura compilata dal rivenditore e consegnata all'utente finale.
Il deterioramento provocato dall'usura normale, da un utilizzo o una manutenzione non conformi o non autorizzati, o da un sovraccarico, è escluso dalla presente garanzia. La garanzia è esclusa anche per gli accessori come batterie, lampadine, lame, punte, borse, ecc.
In caso di malfunzionamento nel corso del periodo di garanzia, riportare il prodotto **NON SMONTATO** corredato

della prova d'acquisto al fornitore o al più vicino Centro di Assistenza Autorizzato Ryobi.
I diritti legali relativi ai prodotti difettosi non sono rimessi in causa dalla presente garanzia.

## NL GARANTIEVOORWAARDEN

Dit Ryobi product is gewaarborgd tegen fabricagefouten en defecte onderdelen gedurende een periode van vierentwintig (24) maanden, te rekenen vanaf de officiële datum op het origineel van de door de wederverkoper aan de eindgebruiker uitgeschreven rekening.
Beschadigingen veroorzaakt door normale slijtage, door abnormaal of ongeoorloofd gebruik of onderhoud, of door overbelasting vallen niet onder deze garantie, evenmin als accu's, lampen, bits, snijbladen, zakken enz.
In geval van slechte werking tijdens de garantieperiode, wordt u verzocht het **NIET GEDEMONTEERDE** product samen met de koopbon aan uw leverancier of aan het dichtstbijzijnde Ryobi servicecentrum te sturen.
Deze garantie doet niet af aan uw wettelijke rechten met betrekking tot defecte producten.

## PT GARANTIA - CONDIÇÕES

Este produto Ryobi está garantido contra os vícios de fabrico e as peças defeituosas por um prazo de vinte e quatro (24) meses, a contar da data que faz fé no original da factura emitida pelo vendedor ao utilizador final.
As deteriorações provocadas pelo desgaste normal, por uma utilização ou uma manutenção anormal ou não autorizada, ou por uma sobrecarga ficam excluídas da presente garantia assim como os acessórios tais como baterias, lâmpadas, lâminas, ponteiras, sacos, etc.
No caso de mau funcionamento durante o período de garantia, queira enviar o produto **NÃO DESMONTADO** com a prova de compra ao seu fornecedor ou ao Centro de Serviço Autorizado Ryobi mais próximo.
Os seus direitos legais relativos aos produtos defeituosos não são prejudicados pela presente garantia.

## DK GARANTI - REKLAMATIONSRET

Der er reklamationsret på dette Ryobi produkt for fabrikationsfejl og defekte dele i fireogtyve (24) måneder fra

gyldighedsdatoen på originalfakturaen udstedt af forhandleren til slutbrugeren.
Skader opstået på grund af almindeligt slid, unormal eller ikke tilladt anvendelse, forkert vedligeholdelse eller overbelastning er ikke dækket af denne reklamationsret, det samme gælder tilbehør som batterier, pærer, klinger, indsatser, poser osv.
I tilfælde af driftsfejl i garantiperioden skal produktet afleveres **IKKE DEMONTERET** med købebevis til forhandleren eller nærmeste autoriserede Ryobi serviceværksted.
De lovbestemte rettigheder i forbindelse med defekte produkter forringes ikke af denne reklamationsret.

## (SE) GARANTI - VILLKOR

Ryobi garanterar denna produkt mot fabrikationsfel och defekta delar under tjugofyra (24) månader, räknat från det datum som anges på originalfakturan fastställd av återförsäljaren och överlämnad till slutanvändaren.
Denna garanti täcker inte skador som förorsakas av normalt slitage, av onormal eller otillåten användning eller skötsel, eller av överbelastning. Den täcker inte heller tillbehör som batterier, glödlampor, blad, ändstycken, påsar, osv.
I händelse av felaktig funktion medan garantin är i kraft skall produkten sändas **UTAN ATT DEMONTERAS** tillsammans med inköpsbeviset till leverantören eller till närmaste servicecenter som auktoriserats av Ryobi.
De rättigheter som lagen ger i förhållande till defekta produkter ifrågasätts inte av denna garanti.

## (FI) TAKUUEHDOT

Tällä Ryobi-tuotteella on valmistusviat ja vialliset osat kattava vuoden (24 kk) takuu alkuperäiseen ostokuittiin tai laskuun merkitystä ostopäivästä lukien.
Takuu ei kata normaalista kulumisesta, epänormaalista tai kielletystä käytöstä tai ylikuormituksesta aiheutuneita vahinkoja eikä lisävarusteita kuten akkuja, polttimoita,teriä, pusseja jne.
Mikäli takuuaikana ilmaantuu toimintahäiriöitä, vie **PURKAMATON** tuote ostotodistuksineen myyjäliikkeeseen tai lähimpään Ryobi-keskushuoltamoon.
Tämä takuu ei vaikuta viallisia tuotteita koskeviin lakiperusteisiin oikeuksiin.

## (NO) GARANTI - VILKÅR

Dette Ryobi produktet er garantert mot fabrikasjonsfeil og defekte deler i tjueogfire (24) måneder fra datoen som står på fakturaen utstedt av forhandleren til sluttbrukeren.
Garantien bortfaller dersom skadene er forårsaket av normal slitasje, unormal eller uautorisert bruk, eller overbelastning, og gjelder ikke tilbehør som batterier, lyspærer, blad, bits, poser, osv.
I tilfelle funksjonsfeil under garantiperioden, skal produktet leveres i **UDEMONTERT** tilstand sammen med kjøpsbeviset til forhandler eller til nærmeste autoriserte Ryobi servicesenter.
Dine lovmessige rettigheter med hensyn til defekte produkter er ikke påvirket av denne garantien.

## (RU) Гарантия - Условия

Настоящая продукция RYOBI гарантирована от дефектов производства и дефектов изделий на 2 года со дня официального оформления покупки, указанного на оригинале счета, выписанного продавцом покупателю. Повреждения, полученные в результате обычного износа, ненормального или запрещенного использования или обслуживания, атак же перегрузкой, не покрываются настоящей гарантией, также как и аксессуары, такие как батареи, лампочки, патроны, мешки и т.д.
В случае поломки или неисправности в гарантийный период обратитесь в ближайший Центр Технического Обслуживания Ryobi. Настоящая гарантия не влияет на Ваши законные права, по отношению к дефектной продукции.

## (PL) WARUNKI GWARANCJI

Na niniejszy produkt Ryobi udzielona jest dwuletnia gwarancja na ukryte wady fabryczne oraz na zdefektowane części. Okres gwarancji dwudziestu czterech (24) miesięcy, zaczyna się od wiążącej daty widniejącej na oryginale faktury wystawionej przez sprzedawcę dla ostatecznego nabywcy.
Gwarancja ta nie obejmuje zniszczenia wynikającego z normalnego zużycia, czy też uszkodzeń spowodowanych nadmierną eksploatacją, lub niewłaściwą konserwacją, czy nieodpowiednim użytkowaniem niezgodnym z przeznaczeniem. Wyłączone są z niej również akcesoria tj. akumulatory, żarówki, ostrza, końcówki, worki, itd.
W wypadku stwierdzenia złego funkcjonowania podczas okresu gwarancyjnego, prosimy o skierowanie **NIE**

**ZDEMONTOWANEGO** produktu, wraz z dowodem zakupu do waszego dostawcy lub do najbliższego Autoryzowanego Punktu Serwisowego Ryobi.
Niniejsza gwarancja nie podważa przysługujących Państwu uprawnień dotyczących wadliwych produktów.

## (CZ) ZÁRUKA - ZÁRUČNÍ PODMÍNKY

Na tento výrobek značky Ryobi se poskytuje záruka po dobu 24 (dvaceti čtyř) měsíců od data uvedeného na faktuře nebo pokladním bloku, který koncový uživatel obdržel v prodejně při nákupu výrobku. Záruka se vztahuje na výrobní vady a vadné díly.
Záruka se nevztahuje na poškození výrobku způsobené jeho běžným opotřebením, nesprávným nebo neschváleným používáním, nesprávnou údržbou nebo přetížením. Uvedené záruční podmínky se nevztahují na příslušenství, jako akumulátory, žárovky, pilové listy, nástavce, vaky apod.
V případě provozních problémů u výrobku v záruce kontaktuje nejbližší autorizovanou servisní opravnu výrobků Ryobi. K opravě je nutné předložit **NEDEMONTOVANÝ** výrobek spolu s fakturou nebo pokladním blokem.
Tato záruka nevylučuje případná další Vaše spotřebitelská práva týkající se výrobních závad, v souladu s platnými legislativními předpisy.

## (HU) A GARANCIA FELTÉTELEI

Ezt a Ryobi terméket huszonnégy (24) hónapig garantáljuk a gyártáshibák, valamint a készülékben található alkatrészek miatt jelentkező meghibásodás ellen. A garancia az eladó által, a vásárló számára készített, eredeti adás-vételi szerződésen feltüntetett dátumtól érvényes.
A normális igénybevételből fakadó elhasználódás, a nem rendeltetésnek megfelelő használat vagy karbantartási művelet miatt fellépő, túlterhelés által okozott meghibásodásra nem terjed ki a garancia. A tartozékokra, mint például az akkumulátorra, izzókra, fúrófejekre, táskára, stb., a garancia szintén nem vonatkozik.
A garancia periódus alatt fellépő meghibásodás esetén, juttassa el **NEM SZÉTSZERELT ÁLLAPOTBAN** a Ryobi

terméket a vásárlást és annak dátumát igazoló dokumentum kíséretében az eladóhoz vagy az Önhöz legközelebbi Ryobi Szerviz Központba.
A jelen garancia nem zárja ki a fogyasztási eszközökre vonatkozó jogszabályok által elrendelteket.

**(RO) GARANŢIE - CONDIŢII**

Acest produs Ryobi este garantat în cazul viciilor de fabricaţie şi pieselor cu defecte pentru o durată de douăzecişipatru (24) de luni, începând cu data facturii originale emisă de către comerciant utilizatorului final.
Deteriorările provocate prin uzură normală, printr-o utilizare sau întreţinere anormală sau neautorizată, sau prin forţarea utilajului sunt excluse din prezenta garanţie acestea aplicându-se şi accesoriilor ca baterii, becuri, lame, capete, saci, etc.
În caz de funcţionare defectuoasă în perioada de garanţie, vă rugăm să trimiteţi produsul **NEDEMONTAT** împreună cu factura de cumpărare furnizorului dumneavoastră sau la Centrul Service Agreat Ryobi cel mai apropiat de dumneavoastră.
Drepturile dumneavoastră legale privind produsele defectuoase nu sunt alterate prin prezenta garanţie.

**(LV) GARANTIJAS PAZIŅOJUMS**

Šī produkta izejmateriālu un ražošanas defektus divdesmit četrus (24) mēnešus sedz garantija, kas stājas spēka no rēķina vai piegādes dokumenta izrakstīšanas datuma.
Normālas nolietošanas, nepilnvarotas/nepareizas apkopes/apiešanās vai pārslodzes radītos defektus garantija nesedz; garantija neattiecas arī uz akumulatoriem, spuldzītēm, asmeņiem, kaltiem utt.
Ja garantijas perioda laikā radusies kļūme, atgrieziet **NEIZJAUKTU** produktu ar iegādi apstiprinošiem dokumentiem savam dīlerim vai tuvākajā Ryobi servisa centrā.
Garantija neskar ar likumu noteiktās tiesības attiecībā uz defektīviem produktiem.

**(LT) GARANTINIS PAREIŠKIMAS**

Garantuojame, kad šiame prietaise 24 mėnesius, pradedant nuo pirmojo pirkimo ar pristatymo datos, nurodytos ant

kvito, nebus medžiagų ir gamybos defektų.
Defektai dėl įprasto naudojimo ir nusidėvėjimo, netinkamo ir neleistino naudojimo ir priežiūros ar perkrovų į garantijos apimtį neįeina. Taip pat garantija neteikiama tokiems priedams kaip baterijos, lemputės, antgaliai ir pan.
Gedimo atveju garantiniu laikotarpiu **NEIŠARDYTĄ** prietaisą su pirkimo datos įrodymu grąžinkite pardavėjui arba į artimiausią „Ryobi" techninio aptarnavimo centrą.
Jūsų statutinės teisės gedimų turinčių produktų atžvilgiu garantijos nėra apribojamos.

## (EE) GARANTIIAVALDUS

Käesoleva toote garantii katab kahekümne nelja (24) kuu jooksul materjali ja tootevalmistamise defektid, mis hakkab kehtima ning mis tõestatakse arve või saatelehe kuupäevast.
Tavalise kasutamise ja kulumise, volitamata/väära hooldamise või ülekoormuse käigus tekkinud defektid käesoleva garantii alla ei kuulu, nagu ei kuulu garantii alla ka lisavarustus, sh akud, pirnid, terad, osakesed jne.
Garantiiperioodil esineva tõrke korral tagastage toode palun LAHTI VÕTMATA ning koos ostu tõendava dokumendiga oma kohalikule edasimüüjale või lähimasse Ryobi hoolduskeskusesse.
Garantii ei mõjuta teie seaduslikke õigusi defektsete toodete suhtes.

## (HR) UVJETI GARANCIJE

Ovaj Ryobi proizvod je pod garancijom za sve nedostatke unutar dvadeset i četiri (24) mjeseca od datuma koji se nalazi na originalnom računu koji je prodavač izdao krajnjem korisniku.
Oštećenja uzrokovana normalnom uporabom, neprikladnim ili nedozvoljenim korištenjem ili održavanjem ili pak prevelikim opterećenjem nisu uključena u ovu garanciju, kao ni dodaci poput baterija, žarulja, noževa, vrhova, torbi itd.
U slučaju da tijekom garancijskog razdoblja alat radi neispravno, proizvod koji **NISTE RASTAVLJALI** zajedno s dokazom o kupnji pošaljite vašem dobavljaču ili najbližem Ovlaštenom Ryobi servisu. Vaša prava koja se odnose na neispravne proizvode ovom se garancijom ne dovode u pitanje.

## SI GARANCIJSKA IZJAVA

Vsi izdelki znamke Ryobi imajo garancijo za napake v izdelavi in neustrezne sestavne dele za obdobje 24-ih mesecev od datuma, ki je naveden na originalnem računu, ki ga je prodajalec izdal končnemu uporabniku.
Staranje, ki ga povzroča običajna raba in obraba izdelka, njegova nepooblaščena ali neustrezna uporaba ali vzdrževanje, ali preobremenitev, je izvzeto iz te garancije. Enako velja tudi za dodatno opremo kot so baterijski vložki, žarnice, rezila, pribor, vrečke, ipd.
Če pride v garancijskem roku do napake v delovanju izdelka, vas prosimo, da ga **NERAZSTAVLJENEGA**, skupaj z dokazilom o nakupu, odnesete vašemu prodajalcu ali v najbližji Ryobi servisni center.
Ta garancija nikakor ne vpliva na vaše pravice, ki vam jih v zvezi z neustreznimi izdelki daje zakon.

## SK ZÁRUKA –PREHLÁSENIE

Tento produkt prichádza so zárukou na chyby v materiáli a spracovaní v dĺžke 24 mesiacov od dátumu kúpy, alebo dodania.
Chyby spôsobené normálnym opotrebovaním, nedovolenou / nesprávnou údržbou / narábaním, alebo preťažením, sú z tejto záruky vylúčené podobne ako príslušenstvo ako batériové články, čepele a hrotov atď.
V prípade poruchy v období záruky, prineste prosím **NEROZOBRANÝ** s dokladom o kúpe vášmu predajcovi, alebo do najbližšieho servisného centra Ryobi.
Vaše zákonné práva ohľadom poškodeného výrobku nie sú ovplyvnené touto zárukou.

## GR ΟΡΟΙ ΕΓΓΥΗΣΗ

Αυτό το προϊόν Ryobi φέρει εγγύηση κατά των κατασκευαστικών ελαττωμάτων και των ελαττωματικών τμημάτων για μια διάρκεια εικοσιτεσσάρων (24) μηνών, από την ημερομηνία που αναφέρεται στο πρωτότυπο του τιμολογίου που καταρτίστηκε από τον μεταπωλητή για τον τελικό χρήστη.
Οι φυσιολογικές φθορές ή εκείνες που θα προκληθούν από μη φυσιολογική ή μη επιτρεπτή χρήση

ή συντήρηση, ή από υπερφόρτιση δεν καλύπτονται από την παρούσα εγγύηση καθώς και τα εξαρτήματα όπως μπαταρίες, λάμπες, μύτες, σακούλες κλπ.
Σε περίπτωση κακής λειτουργίας κατά την περίοδο εγγύησης, παρακαλείστε να απευθύνετε το προϊόν ΧΩΡΙΣ ΝΑ ΤΟ ΑΝΟΙΞΕΤΕ, με την απόδειξη αγοράς, στον προμηθευτή σας ή στο κοντινότερο Κέντρο Τεχνικής Εξυπηρέτησης Ryobi.
Τα νόμιμα δικαιώματά σας που αφορούν στα ελαττωματικά προϊόντα δεν αμφισβητούνται από την παρούσα εγγύηση.

## TR GARANTİ - ŞARTLAR

Bu Ryobi ürünü, üretim hatalarına ve kusurlu parçalara karşı satıcı tarafından son kullanıcıya verilmiş olan orijinal fatura tarihinden itibaren yirmi dört (24) ay boyunca garantilidir.
Normal kullanım sonucunda yıpranmalar, anormal ya da izin verilmeyen kullanım ya da bakım, ya da aşırı yüklenme ve ayrıca bataryalar, ampuller, bıçaklar, rakorlar, torbalar gibi aksesuarlar sözkonusu garantinin dışındadır. Garanti dönemi süresinde meydana gelen bir arıza durumunda, ürünü **SÖKMEDEN** satınalma belgesi ile yetkili satıcınıza ya da size en yakın Ryobi Yetkili Servis Merkezi'ne gönderiniz. Bu garanti, defolu mallara ilişkin yasal haklarınızı hiçbir şekilde etkilemez.

## (GB) DECLARATION OF CONFORMITY

We declare under our sole responsibility that this product is in conformity with the following standards or standardized documents.
2006/95/EC, 2004/108/EC, EN60335-1, EN60335-2-29, EN61000, EN55014

## (FR) DÉCLARATION DE CONFORMITÉ

Nous déclarons sous notre propre responsabilité que ce produit est en conformité avec les normes ou documents normalisés suivants:
2006/95/EC, 2004/108/EC, EN60335-1, EN60335-2-29, EN61000, EN55014

## (DE) KONFORMITÄTSERKLÄRUNG

Wir erklären in alleiniger Verantwortung, dass dieses Produkt mit den folgenden Normen oder normativen Dokumenten über-einstimmt:
2006/95/EC, 2004/108/EC, EN60335-1, EN60335-2-29, EN61000, EN55014

## (ES) DECLARACIÓN DE CONFORMIDAD

Declaramos bajo nuestra exclusiva responsabilidad que este producto es conforme a las siguientes normas o documentos normalizados:
2006/95/EC, 2004/108/EC, EN60335-1, EN60335-2-29, EN61000, EN55014

## (IT) DICHIARAZIONE DI CONFORMITÀ

Dichiariamo, assumendo la piena responsabilità di tale dichiarazione, che il prodotto è conforme alle seguenti normative e ai relativi documenti:
2006/95/EC, 2004/108/EC, EN60335-1, EN60335-2-29, EN61000, EN55014

## (NL) CONFORMITEITSVERKLARING

Wij verklaren op onze eigen verantwoordelijkheid dat dit product voldoet aan de volgende normen of normatieve documenten.
2006/95/EC, 2004/108/EC, EN60335-1, EN60335-2-29, EN61000, EN55014

## (PT) DECLARAÇÃO DE CONFORMIDADE

Declaramos, sob nossa exclusiva responsabilidade, que este produto cumpre as seguintes normas ou documentos normativos.
2006/95/EC, 2004/108/EC, EN60335-1, EN60335-2-29, EN61000, EN55014

## (DK) KONFORMITETSERKLÆRING

Vi erklærer på eget ansvar, at dette produkt er i overensstemmelse med følgende standarder eller standardiseringsdokumenter:
2006/95/EC, 2004/108/EC, EN60335-1, EN60335-2-29, EN61000, EN55014

## (SE) FÖRSÄKRAN

Vi intygar och ansvarar för, att denna produkt överensstämmer med följande normer och dokument.
2006/95/EC, 2004/108/EC, EN60335-1, EN60335-2-29, EN61000, EN55014

## (FI) TODISTUS STANDARDIN-MUKAISUUDESTA

Todistamme täten ja vastaamme yksin siitä, että tämä tuote on alla lueteltujen standardien ja standardoimis-asiakirjojen vaatimusten mukainen.
2006/95/EC, 2004/108/EC, EN60335-1, EN60335-2-29, EN61000, EN55014

## (NO) SAMSVARSERKLÆRING

Vi erklærer på eget ansvar at dette produktet er i samsvar med følgende standarder og normative dokumenter: 2006/95/EC, 2004/108/EC, EN60335-1, EN60335-2-29, EN61000, EN55014

## (RU) ЗАЯВЛЕНИЕ О СООТВЕТСТВИИ СТАНДАРТАМ

Мы со всей ответственностью заявляем, что настоящая продукция соответствует ниже следующим нормам и документам: 2006/95/EC, 2004/108/EC, EM60335-1, EN60335-2-29, EN61000, EN55014

## (PL) DEKLARACJA ZGODNOŚCI

Z całą odpowiedzialnością oświadczamy, że niniejszy produkt jest zgodny z normami czy też znormalizowanymi dokumentami wymienionymi poniżej:
2006/95/EC, 2004/108/EC, EN60335-1, EN60335-2-29, EN61000, EN55014

## (CZ) PROHLÁŠENÍ O SHODĚ

Prohlašujeme na svou zodpovědnost, že tento výrobek splňuje požadavky níže uvedených norem a závazných předpisů:
2006/95/EC, 2004/108/EC, EN60335-1, EN60335-2-29, EN61000, EN55014

## (HU) SZABVÁNY RENDELKEZÉSEK

Felelősségünk teljes tudatában kijelentjük, hogy a jelen termék megfelel a következő szabványoknak és előírásoknak:
2006/95/EC, 2004/108/EC, EN60335-1, EN60335-2-29, EN61000, EN55014

## (RO) DECLARAŢIE DE CONFORMITATE

Declarăm pe propria răspundere că acest produs este conform cu normele sau documentele normative următoare:
2006/95/EC, 2004/108/EC, EN60335-1, EN60335-2-29, EN61000, EN55014

**(LV) ATBILSTĪBAS PAZIŅOJUMS**

Mēs uz savu atbildību paziņojam, ka šis produkts atbilst šādiem standartiem vai standartizācijas dokumentiem.
2006/95/EC, 2004/108/EC, EN60335-1, EN60335-2-29, EN61000, EN55014

**(LT) ATITIKTIES DEKLARACIJA**

Prisiimdami visą atsakomybę, pareiškiame, kad produktas atitinka žemiau išvardintus standartus ar standartų dokumentus.
2006/95/EC, 2004/108/EC, EN60335-1, EN60335-2-29, EN61000, EN55014

**(EE) VASTAVUSDEKLARATSIOON**

Kinnitame oma ainuvastutusel, et see toode on vastavuses järgmiste standardite või standardiseeritud dokumentidega.
2006/95/EC, 2004/108/EC, EN60335-1, EN60335-2-29, EN61000, EN55014

**(HR) DEKLARACIJA O USKLAĐENOSTI**

Odgovorno izjavljujemo da je ovaj proizvod u skladu sa sljedećim normama ili normiranim dokumentima:
2006/95/EC, 2004/108/EC, EN60335-1, EN60335-2-29, EN61000, EN55014

**(SI) IZJAVA O SKLADNOSTI**

Z lastno odgovornostjo izjavljamo, da je ta izdelek skladen z zahtevami sledečih standardov ali standariziranih dokumentov:
2006/95/EC, 2004/108/EC, EN60335-1, EN60335-2-29, EN61000, EN55014

## SK PREHLÁSENIE O ZHODE

Vyhlasujeme našu výhradnú zodpovednosť za produkt, ktorý spĺňa nasledovné štandardy alebo štandardizované dokumenty.
2006/95/EC, 2004/108/EC, EN60335-1, EN60335-2-29, EN61000, EN55014

## GR ΔΗΛΩΣΗ ΣΥΜΜΟΡΦΩΣΗΣ

Δηλώνουμε υπευθύνως ότι το προϊόν αυτό συμμορφούται προς τα ακόλουθα πρότυπα ή τυποποιημένα έγγραφα:
2006/95/EC, 2004/108/EC, EN60335-1, EN60335-2-29, EN61000, EN55014

## TR UYGUNLUK BELGESİ

Bu ürünün aşağıdaki normlar ya da norm belgeleri ile uyumlu olduğunu kendi sorumluluğumuzu ortaya koyarak beyan ederiz:
2006/95/EC, 2004/108/EC, EN60335-1, EN60335-2-29, EN61000, EN55014

Machine: **4 VOLT LITHIUM-ION CHARGER** Type: **AP4700** CE **JULY. 2009**

Techtronic Industries

Name of company: TECHTRONIC INDUSTRIES CO. LTD.
Address: 24/F, CDW BUILDING, 388 CASTLE, PEAK ROAD, TSUEN WAN, HONG KONG
Web: www .ttigroup.com
Name/Title: Brian Ellis / Vice President - Engineering

Signature:

**Technical File at**

Name of company: TTI EMEA
Address: MEDINA HOUSE, FIELDHOUSE LANE, MARLOW, BUCKS, SL7 1TB, UNITED KINGDOM
Web: www .ttigroup.com
Name/Title: Carl Jefferies / Head of Ryobi Product Marketing

Signature:

Trademarks:
The use of the trademark Ryobi is pursuant to a license granted by Ryobi Limited.

961067347-02